BETÆNKNING OM

# BOLIGER FOR INVALIDER

AFGIVET AF

INDENRIGS- OG BOLIGMINISTERIETS

UDVALG AF 31. JULI 1952

KØBENHAVN 1954

Socialministeriets
bibliotek

# BETÆNKNING

*afgivet af det af indenrigs- og boligministeriet den 31. juli 1952 nedsatte udvalg vedrørende boliger for invaliderentemodtagere.*

Under 31. juli 1952 nedsatte indenrigs- og boligministeriet et udvalg til undersøgelse af de særlige problemer i forbindelse med byggestøttelovens regler om opførelse af boliger for invaliderentemodtagere.

Ministeriet anmodede afdelingschef *Viggo Nørby,* indenrigs- og boligministeriet om at overtage hvervet som formand, idet der iøvrigt til medlemmer af udvalget beskikkedes:

Forretningsfører *Aage Christensen,* fællesorganisationen af almennyttige danske boligselskaber.
Kontorchef *P. Juhl-Christensen,* arbejds- og socialministeriet.
Afdelingsarkitekt *Erik Frimand Klausen,* indenrigs- og boligministeriet.
Bogbindermester *Fr. Knudsen,* næstformand for de samvirkende invalideorganisationer, formand for landsforeningen af vanføre.
Organist *H. C. Seierup,* formand for de samvirkende invalideorganisationer og dansk blindesamfund.
Administrationschef *Poul Stockholm,* samfundet og hjemmet for vanføre.

Til sekretær udpegedes sekretær *Ole Fentz,* indenrigs- og boligministeriet.

Formanden har under udvalgets arbejde anmodet arkitekt, m.a.a. Bent Salicath om at ville bistå udvalget som teknisk sagkyndig sekretær, hvilken opfordring arkitekt Salicath har imødekommet, idet han har deltaget i udvalgets møder fra 13. december 1952.

Endvidere har arkitekt, m.a.a. Mogens Jacobsen deltaget i enkelte af udvalgets møder.

Udvalget har afholdt 6 møder. Herudover har udvalgets medlemmer deltaget i to møder, afholdt af landsforeningen af vanføre og dansk blindesamfund, hvortil var indbudt husmødre, der fremsatte de ønsker om indretning af boliger, som gangbesværede og blinde husmødre nærer.

På Gentofte amtssygehus har været afholdt forsøg med hensyn **til** hensigtsmæssig indretning af boliger for gangbesværede, og disse forsøg har været overværet af en del af udvalgets medlemmer.

Endelig deltog nogle af udvalgets medlemmer i Svenska Vanförevårdens Centralkommitte's konference vedrørende boligproblemer og tekniske hjælpemidler for vanføre i Stockholm den 22. og 23. november 1952. Under dette besøg fik de deltagende udvalgsmedlemmer lejlighed til at bese svenske invalideboliger.

Landsforeningen af vanføre udsendte i efteråret 1952 skemaer **til** gangbesværede i hele landet for derigennem at få et indtryk af de gangbesværedes nuværende boligforhold og for at skabe et materiale til brug for fremsættelsen af ønsker om udformningen af specielle lejligheder for gangbesværede.

De indkomne skemaer fra flere områder i landet har været stillet til udvalgets disposition, og der er udarbejdet en rapport om de gangbesværedes boligforhold på grundlag af dette materiale.

Betænkningen er eenstemmig, idet dog socialministeriets og boligministeriets repræsentanter ikke har taget stilling til forslagene, der vedrører huslejenedsættelse udover, hvad den nuværende lovgivning hjemler (kapitel I, B pkt. 3—5).

København, den 20. november 1953.

*Aage Christensen* *P. Juhl-Christensen* *E. Frimand Klausen*
*Fr. Knudsen* *Viggo Nørby,* formand *H. C. Seierup*
*P. Stockholm*
/ *Ole Fentz,* sekretær.

I.

# Lovgivningen.

A. *De gældende regler.*

Det er en absolut forudsætning for løsningen af boligproblemerne for invaliderentemodtagere og modtagere af hjælp til kronisk syge, at der kan stilles velegnede og sunde boliger til rådighed for denne befolkningsgruppe til en meget lav husleje. Uanset at statens almindelige støtte til boligbyggeriet nedbringer lejen i det støttede byggeri meget væsentligt, er det dog for rentemodtagere og dermed ligestillede ikke økonomisk muligt at erhverve bolig i nybyggeriet.

En særlig støtte blev derfor gennemført ved lov nr. 252 af 14. juni 1951 om ændringer i byggestøttelovgivningen (optrykt som lovbekendtgørelse nr. 288 af 14. juni **1951).** Heri findes regler om lejenedsættelse for invaliderentemodtagere og modtagere af hjælp til kronisk syge i henhold til lov om offentlig forsorg, §§ 247 og 248.

Gennem disse regler er skabt økonomisk grundlag for arbejdet med de særlige problemer, der angår invaliderentemodtagernes og de kronisk syges boligforhold.

Reglerne giver kommunalbestyrelserne bemyndigelse til, når særlige forhold i de enkelte tilfælde måtte tale derfor, at lade invaliderentemodtagere og modtagere af hjælp til kronisk syge få bolig i de særlige aldersrentemodtagerboliger, som kommunalbestyrelserne erhverver eller lader opføre.

De invaliderentemodtagere og modtagere af hjælp til kronisk syge, som opnår bolig i disse særlige ejendomme, svarer samme leje som aldersrentemodtagere, jfr. herom straks nedenfor.

Endvidere har en invaliderentemodtager eller modtager af hjælp til kronisk syge på lige fod med aldersrentemodtagere ret til nedsættelse af boligafgift eller leje, 'såfremt den pågældende i økonomisk eller anden henseende er vanskeligt stillet og er boligtager eller lejer

1 en ejendom, hvis opførelse er påbegyndt efter 1. juli 1951, og som opføres med statslån af kommuner, sociale boligorganisationer eller social-filantropiske byggevirksomheder.

Indenrigs- og boligministeriet kan stille krav om, at en passende del af lejlighederne i bebyggelser, der opføres med statslån af de nævnte bygherrer, indrettes for invaliderentemodtagere og modtagere af hjælp til kronisk syge.

Den boligafgift eller leje, som de pågældende skal betale, er fastsat af arbejds- og socialministeren efter samråd med indenrigs- og boligministeren, og de nærmere regler herom findes i arbejds- og socialministeriets cirkulære af 23. juli 1952 om nedsættelse af leje for rentemodtagere og kronisk syge, der har lejlighed i stats- og kommunestøttet byggeri.

Reglerne om lejens størrelse er følgende:

I. *Lejens størrelse i lejligheder på 50 m² etageareal og derunder.*

Lejen i sådanne lejligheder er fastsat i overensstemmelse med de for aldersrentemodtagerboliger gældende huslejebeløb, der ikke må overstige følgende beløb pr. måned:

| | 1 vær. lejlighed med alkove | | 2. vær. lejlighed og 1 vær. do. med kammer | |
|---|---|---|---|---|
| | m. c. v. | u. c. v. | m. c. v. | u. c. v. |
| | kr. | kr. | kr. | kr. |
| Hovedstaden | 29,00 | | 34,00 | |
| Købstæder og større bym. bebyggelser | 24,00 | | 29,00 | |
| Øvrige land | 19,00 | 14,00 | 24,00 | 19,00 |

II. *Lejens størrelse i lejligheder på over 50 m² etageareal.*

Lejen for de første 50 m² etageareal fastsættes som lejen for en 2 værelsers aldersrentemodtagerbolig, jfr. ovenfor under I, og for den overskydende del til den for det pågældende byggeri almindelige leje pr. m².

Ved fastsættelse af lejen vil -- såvel i lejligheder på 50 m² etageareal og derunder som i lejligheder på over 50 m² etageareal - for lejligheder med centralvarme hele varmebidraget være at betragte som inkluderet i lejen. Hvor der ikke er centralvarme, modtager rentemodtageren brændselstillæg (18 hl koks) efter samme regler som andre rentemodtagere.

For enlige personers og barnløse ægtepars vedkommende vil der sædvanligvis kun blive tale om fastsættelse af huslejen til de ovenfor nævnte beløb, for så vidt lejligheden ikke rummer mere end 2 værelser.

Hvis en familie — foruden at opfylde betingelserne for huslejenedsættelse efter de her nævnte regler — også vil kunne opnå huslejetilskud efter reglerne om huslejenedsættelse for familier med børn, finder de for familien gunstigste regler anvendelse.

Nedsættelse af lejen efter reglerne for rentemodtagere og kronisk syge er betinget af, at boliganvisningsudvalget eller kommunalbestyrelsen godkender lejlighedens udlejning til den pågældende nedsættelsesberettigede person.

For rentemodtagere og modtagere af hjælp til kronisk syge kan kommunen betale boligandel eller boligindskud.

Udgifterne til huslejenedsættelsen udlægges af vedkommende kommune og afholdes endeligt af denne og statskassen hver med halvdelen.

B. *Forslag til revision.*

Disse regler, der endnu har virket for kort tid til, at de er blevet anvendt i videre omfang, vil sikkert få overordentlig stor betydning for løsningen af rentemodtagernes boligproblemer.

Der har både fra kommunernes og de sociale byggevirksomheders side været stor interesse for disse spørgsmål, og det må forventes, at der ved udformningen af nyt byggeri i vidt omfang vil blive indrettet lejligheder for rentemodtagere, især når der kan gives bygherrerne anvisninger til brug ved udarbejdelsen af projekter for de rentemodtagere, der har behov for særligt indrettede lejligheder.

Skulle det imidlertid vise sig, at der i fremtiden ikke i tilstrækkelig høj grad bliver taget hensyn til de invalideredes boligbehov, har indenrigs- og boligministeren dog — som ovenfor nævnt — adgang til at kræve, at en passende del af lejlighederne i det sociale og social-filantropiske byggeri indrettes for invaliderentemodtagere og modtagere af hjælp til kronisk syge, og man går ud fra, at ministeriet i givet fald vil benytte sig af denne regel, således at boliger for disse personer under alle omstændigheder bliver tilvejebragt.

I denne forbindelse opstår også spørgsmålet om, hvorledes man kan sikre, at de invaliderede, der har størst behov for at opnå en bedre bolig, først får stillet sådanne boliger til rådighed.

Reglen i byggestøttelovens § 36 f stk. 3, hvorefter boliganvisningsudvalget eller kommunalbestyrelsen skal godkende lejlighedens udlejning til den pågældende nedsættelsesberettigede person, er i motiverne til lovbestemmelsen indsat, for at det offentlige, der yder huslejetilskud, kan have indseende med, at lejlighederne udlejes i den rette trangfølge.

Det vil dog -- især i de større kommuner -- ofte være vanskeligt for de kommunale myndigheder at foretage denne bedømmelse, og udvalget går derfor ind for, at det henstilles til kommunerne at søge kontakt med invalideorganisationerne, når lejerne skal udvælges, idet disse organisationer har et personalkendskab, der vil kunne lette udvælgelsen.

Udvalget har foretaget en gennemgang af lovbestemmelserne og er herunder kommet til det resultat, at man på visse punkter bør foretage en revision, således at reglerne i endnu højere grad, end tilfældet er i dag, bliver hensigtsmæssigt udformet.

Da den gældende byggestøttelovgivning udløber med udgangen af finansåret 1953/54, har man fundet det rigtigst ikke at udarbejde egentlige ændringsforslag til byggestøtteloven.

I det følgende skal gøres rede for de ændringer, der må anses for påkrævede, for at reglerne kan fungere tilfredsstillende, idet man skal henstille, at der ved udarbejdelsen af et nyt forslag til en byggestøttelov tages hensyn til disse bemærkninger.

1. Ifølge byggestøttelovens § 36 d kan invaliderentemodtagere og modtagere af hjælp til kronisk syge opnå *bolig i de af kommunerne opførte egentlige aldersrentemodtagerboliger.*

Loven giver dog udtryk for, at invaliderentemodtagere og modtagere af hjælp til kronisk syge har en noget mere begrænset adgang end aldersrentemodtagere til at opnå bolig i disse ejendomme, idet kommunalbestyrelsen -- ifølge loven -- kan tillade, at invaliderentemodtagere og modtagere af hjælp til kronisk syge, når særlige forhold i det enkelte tilfælde måtte tale derfor, opnår en sådan bolig.

Det vil betyde en væsentlig forbedring i invaliderentemodtagernes og de kronisk syges stilling, hvis en del af dem kan få bolig i de egentlige aldersrentemodtagerboliger, idet de i så fald ikke blot vil være henvist til at søge bolig i nybyggeriet, men også kan få adgang til at opnå lejligheder i en del af den bestående boligmasse til en meget lav leje.

Medens aldersrentemodtagerne siden 1937 har nydt godt af lovgivningens regler om opførelse af aldersrentemodtagerboliger, er det først i 1951, at der er skabt regler om boliger for de øvrige rentemodtagere, uanset at begge grupper af rentemodtagere har stærkt behov for billige boliger.

Det må derfor anses for rimeligt, at aldersrentemodtagere, invaliderentemodtagere og modtagere af hjælp til kronisk syge ligestilles med hensyn til at opnå bolig i de egentlige aldersrentemodtagerboliger. Dog kan der på grund af lejlighedernes størrelse i disse ejendomme ikke blive tale om at udleje lejlighederne til familier med børn.

2. Mange invaliderede, navnlig inden for gruppen af gangbesværede og blinde, har brug for *særligt indrettede lejligheder,* hvor der er taget hensyn til de pågældendes invaliditet.

Selv om loven kun hjemler rentemodtagere og modtagere af hjælp til kronisk syge ret til huslejenedsættelse, må man dog søge i videst muligt omfang at give også de invaliderede der ikke er rentemodtagere, adgang til hensigtsmæssigt indrettede boliger. Sådanne lejligheder bør derfor stilles til rådighed for invaliderede, hvad enten de pågældende er rentemodtagere eller ej.

For så vidt angår ikke-rentemodtagere, opstår det særlige problem, at man står over for personer, der ikke har en så nedsat erhvervsevne, at de i henhold til lovgivningen kan karakteriseres som invaliderede.

Da navnlig gangbesværede og blinde har behov for særligt indrettede lejligheder, vil det sædvanligvis ikke være vanskeligt at konstatere, om en person, der ikke er rentemodtager, har behov for en særligt indrettet lejlighed, men man kan ikke se bort fra, at man i visse tilfælde vil kunne komme ud for, at det bliver vanskeligt at bedømme, hvorvidt invaliditetsgraden hos en person vil berettige vedkommende til at opnå bolig i disse særlige lejligheder.

Ifølge § 256 i lov om offentlig forsorg er det sociale udvalg i trangstilfælde forpligtet til, når indstilling herom foreligger fra en læge, at yde hjælp til vanføre til anskaffelse eller reparation af kunstige lemmer, sygevogn, bandager o. lign. I tvivlstilfælde er det sociale udvalg berettiget til at forelægge sagen for en statsanstalt eller en anerkendt anstalt for vanføre, som om fornødent kan forlange, at patienten fremstilles på anstalten.

Ved bedømmelsen af behovet for en særlig indrettet lejlighed kunne man her anvende en lignende regel, således at det sociale udvalg i tvivlstilfælde kan rette henvendelse til en af de nævnte anstalter, som derefter i tilfælde, hvor man finder ønsket om tildeling af en særlig bolig rimelig, over for det sociale udvalg kan anbefale ansøgningen.

3. Ifølge byggestøtteloven kan den særlige *huslejenedsæiielse* kun opnås af rentemodtagere og modtagere af hjælp til kronisk syge.

Mange invaliderede, navnlig i gruppen af gangbesværede, vil på grund af deres boligs beliggenhed i dag være afskåret fra at påtage sig arbejde uden for hjemmet, idet de er afhængige af andres hjælp ved transport til og fra boligen.

Ved at indrette boliger, der placeres hensigtsmæssigt, vil denne hindring kunne fjernes, således at en stor del af de gangbesværede får mulighed for at skaffe sig arbejdsindtægt uden for hjemmet og derved frigøre sig fra at skulle leve af offentlig støtte. Imidlertid vil bortfaldet af invaliderenten eller hjælp til kronisk syge, der sker, selvom arbejdsindtægten ikke er så stor, at vedkommende kan betale sædvanlig husleje, medføre at huslejenedsættelse bortfalder. Resultatet vil derfor kunne blive, at den gangbesværede må fraflytte den lejlighed, som han har opnået, og som er en forudsætning for, at han kan påtage sig udearbejde.

Denne konsekvens modvirker de bestræbelser, der udfoldes, for at skaffe de invaliderede mulighed for at udføre lønnet arbejde. Disse bestræbelser bør under ingen omstændigheder hæmmes, idet en løsning af dette problem ikke blot er af økonomisk betydning for den invaliderede, der bliver i stand til at klare sig selv, men også medfører, at man hjælper disse mennesker psykisk, idet de da ikke føler sig sat uden for samfundets normale liv.

Man henstiller derfor, at der søges tilvejebragt en ordning, hvorefter huslejenedsættelsen for invaliderede bevares, selv om deres indtjeningsforhold bedres, således at de ikke mere vil kunne opnå invaliderente eller hjælp til kronisk syge.

I hvert fald bør denne støtte tilkomme de invaliderede, der oppebærer bistands- eller plejeydelse i henhold til § 62 i folkeforsikringsloven, men også andre invaliderede bør kunne komme i betragtning, så længe deres indtægtsforhold er sådanne, at de umuligt kan betale sædvanlig husleje for boligen. Eventuelt kunne denne foranstaltning gennemføres således, at den husleje, der er fastsat i arbejds- og

socialministeriets cirkulære af 23. juli 1952, forhøjes gradvis med den invalideredes stigende indtægt, og således at særlig støtte på dette område ophører, når den invalideredes indtægt ikke ligger lavere end gennemsnitsindtægten for faglærte arbejdere.

For at undgå forskelsbehandling bør også de invaliderede, der ikke oppebærer invaliderente eller hjælp til kronisk syge, på det tidspunkt, da spørgsmålet om tildeling af huslejetilskud opstår, omfattes af reglen, når deres indtægt ikke tillader dem at betale sædvanlig husleje.

Også på dette område må det anses for rimeligt at foretage bedømmelsen af, hvorvidt en person er berettiget til huelejenedsættelse på tilsvarende måde, som beskrevet ovenfor under 2, eventuelt ved høring af de i § 256 i lov om offentlig forsorg nævnte anstalter.

4. Ifølge arbejds- og socialministeriets cirkulære af 23. juli 1952 kan den særlige *huslejenedsættelse kun indrømmes for den del af lejligheden, der er indtil 50 m$^2$ bruttoetageareal.*

Disse regler synes ikke gunstige nok for større familier.

Selv om invaliderentemodtagere med børn opnår børnetilskud, der for tiden udgør fra 624 kr. til 804 kr. årlig pr. barn, må der dog være grund til at yde en støtte herudover og navnlig en støtte, der tager direkte sigte på boligen.

Gennem lang tid har byggestøttelovgivningen haft som et af sine hovedformål, at der bliver skabt mulighed for, at børn kan opvokse i virkelig sunde og gode boliger, og en sikring af, at dette formål nås, kan kun ske ved at knytte støtten direkte til valget af bolig.

Invalide lejere med børn bør derfor kunne opnå adgang til lejligheder, der overstiger 50 m$^2$ brutto etageareal, uden at den leje, der i dag er fastsat for lejligheder under dette mål, forhøjes.

Endvidere bør også invalide lejere, til hvis husstand hører een eller flere personer, der ikke er lejerens børn, kunne opnå samme begunstigelser, da det ofte vil være af betydning for den invaliderede at have en person, der kan være til hjælp i det daglige, i sin bolig, ligesom det kan være praktisk for invaliderede personer at bo sammen.

Udvalget må derfor gå ind for, at de særlige regler om huslejetilskud ændres, således at 50 m$^2$-grænsen udvides, hvor familien har behov for en større lejlighed..

Man kunne tænke sig, at den særligt lave leje kom til at gælde fuldt ud for følgende lejlighedsstørrelser:

| | | |
|---|---|---|
| Husstande bestående af | 3 personer: | 60 $m^2$ |
| - | 4 | 65 - |
| - | 5 | 70 - |
| | 6 eller flere | 75 - |

Hvis man går ud fra, at den årlige leje eller boligafgift i det sociale byggeri, der udføres i dag, udgør 25 kr. pr. $m^2$ bruttoetageareal, og varmeudgiften herudover 500 kr., kan man til belysning af forholdet mellem indtægt og leje opstille følgende eksempler, der forudsætter, at lejlighederne er beliggende i København:

| Antal horn | Lejlighedens storreise | Alm. leje incl. varme i det soc. byggeri m/ huslejetilskud for familier m/børn | Leje efter cirkulære af 23.7.1953 | Leje efter reelerne i ovenstående | Invaliderente forgifte personer (pr. 1.4.1953) med børnetillæg | |
|---|---|---|---|---|---|---|
| | | | | | Begge ægtefæller berettiget til rente | Ken ægtefælle berettiget til rente |
| 0 | 50 $m^2$ | 1.750,00 kr. | 408 kr. | 408 kr. | 4.380 kr. | 3.358 kr. |
| 1 | 60 « | 2.000,00 » | 658 » | 408 » | 5.184 » | 4.162 » |
| 2 | 65 « | 1,800,00 » (2.125,00)*» | 783 » | 408 » | 5.988 » | 4.966 » |
| 3 | 70 « | 1.637,50 » | 908 » | 408 » | 6.792 » | 5.770 » |
| 4 | 75 « | 1.531,25 » | 1033 » | 408 » | 7.596 » | 6.570 » |

*) Tallet i parentes angiver lejen, hvis kommunalbestyrelsen ikke har vedtaget at yde huslejetilskud til 2-børns familier.

5. Der opstår særlige problemer i tilfælde, hvor *ikke lejeren, men en til hans husstand hørende person er invalid.*

Selv om byggestøttelovens § 36 f efter sin ordlyd kun afgiver hjemmel til at indrømme den særlige lejenedsættelse, når lejeren (boligtageren) er rentemodtager, må man dog ved administrationen af denne regel kunne lade lejerens ægtefælles forhold komme i betragtning. I modsat fald vil det ofte tilfældige forhold, hvem af ægtefællerne der formelt er lejer, kunne spille afgørende ind ved spørgsmålet om tildeling af huslejeteilskud.

Ved en lovrevision bør dog reglen klargøres på dette punkt.

Derimod kan man ikke indrømme nogen form for huslejenedsættelse efter denne regel, hvis andre personer, der hører til lejerens husstand, er rentemodtagere eller modtagere af hjælp til kronisk syge.

Er en mindrebemidlet person børnerig, d. v. s. at der foruden 1 eller 2 voksne er mindst 3 børn under 16 år, opnås huslejetilskud

efter byggestøttelovens regler om begunstigelser af familier med børn, og selv om det (eller de) invaliderede barn (børn) fylder 16 år, hvorved barnet normalt ikke mere medregnes ved afgørelsen af spørgsmålet om tildeling af huslejetilskud, kan barnet (børnene) dog fortsat medregnes, hvis det (de) på grund af invaliditet er uden arbejdsindtægt.

Selv om huslejetilskud til familier med børn også i visse tilfælde kan ydes, hvor der kun er 1 eller 2 børn, vil hovedreglen dog være den, at der ikke kan opnås noget huslejetilskud, hvis der ikke foruden det invaliderede barn er mindst 2 børn under 16 år i familien.

For familier med 1 eller flere invaliderede børn må udgangspunktet være, at det i første række må tilkomme forældrene at afholde ekstrabekostningerne, for så vidt forældrenes økonomiske forhold tillader det. Dette må i hvert fald gælde, så længe forældrene har forsørgerpligten, altså til børnene er fyldt 18 år.

Man kan dog ikke se bort fra, at pasningen af og eventuelt beklædningen til et invalideret barn ofte vil belaste familiens budget hårdere end i tilfælde, hvor børnene ikke er invaliderede, men disse ekstraudgifter vedrører ikke boligspørgsmålet.

På dette område kan dog spille forskellige fordyrende momenter ind.

Familien kan af hensyn til barnets invaliditet have behov for en særligt indrettet lejlighed, som muligvis kan have en lidt højere leje end almindelige lejligheder, og man kunne her give et tilskud, der svarer til fordyrelsen i boligudgift under forudsætning af, at forældrene er mindrebemidlede.

Når barnet når den alder, da det sædvanligvis begynder at tjene penge, betyder invaliditeten en ringere indtjeningsevne end hos andre. Forsørgerbyrden — og herunder udgifterne til »bolig for barnet« — belaster således familiens budget ekstraordinært.

Også i tilfælde, hvor det ikke er lejerens barn, men dog en til hans husstand hørende person, der er invalid, kunne der være anledning til at give en vis adgang til huslejenedsættelse ikke mindst fordi man ved at tilstræbe at få de invaliderede anbragt i private hjem vil undgå, at en del af disse personer må anbringes på plejehjem, hvilket ikke blot betyder en økonomisk lettelse for samfundet, men også en mere normal tilværelse for den invaliderede.

Man kunne derfor give kommunalbestyrelserne ret til efter et skøn i hvert enkelt tilfælde at indrømme huslejenedsættelse for lejere, til hvis husstand hører hjemmeværende invaliderede børn over

18 år eller invaliderede, som har behov for pleje. Huslejenedsættelsen bør sættes i forhold til lejeværdien af det eller de værelser, som den eller de invaliderede optager. Sådan huslejenedsættelse bør kunne indrømmes, uanset om lejligheden er særligt indrettet eller ej.

Hvis kommunalbestyrelsen er i tvivl om, hvorvidt betingelserne for sådan huslejenedsættelse er opfyldt, bør der gives det sociale udvalg adgang til at rette henvendelse til de i § 256, stk. 2, i lov om offentlig forsorg nævnte anstalter på lignende måde som nævnt ovenfor under 2.

II.

# De gangbesværedes boligforhold

I efteråret 1952 foretog »landsforeningen af vanføre« en undersøgelse af de gangbesværedes boligforhold.

Der blev udarbejdet spørgeskemaer, og med bistand af bl. a. socialkontorerne over hele landet søgte man at komme i forbindelse med så mange gangbesværede som muligt.

Skemaerne, der i altovervejende grad blev udfyldt af de gangbesværede uden medvirken af interviewere, indeholdt følgende spørgsmål:

*Undersøgelse af boligforhold vedrørende gangbesværede.*

Der ønskes kun oplysninger vedrørende personer, hvis vanførhed gør brug af *stok, krykke* eller *rullestol* nødvendig, eller som til stadighed må være *sengeliggende.* Også for gangbesværede børn i skolepligtig alder bedes skemaet udfyldt i videst muligt omfang. *Evt. supplerende oplysninger kan anføres på skemaets bagside.*

Opholdskommune?
Alder? Køn? Ægtestand?
Hvori består Deres vanførhed? og hvad skyldes den?
Er De til stadighed sengeliggende?
Benytter De rullestol indendørs? Hvis ikke, skyldes det så alene, at Deres nuværende lejlighed er uegnet til rullestol?
Benytter De til udendørs brug { Rullestol? / elvkører? / Motordrevet køretøj ?
Hvor parkeres køretøjet om natten?
Hvilke ulemper er der eventuelt forbundet med den nuværende parkering?

Hvis De på grund af vanførheden er afhængig af andres hjælp, hvori består da hjælpen?

Kan Deres familiemedlemmer overkomme at hjælpe Dem uden fremmed bistand?

Såfremt Deres familiemedlemmer må regne med, at der fremtidig opstår vanskeligheder med at pleje Dem, hvori består da disse vanskeligheder?

Såfremt De kunne ønske optagelse på et plejehjem, bedes dette nærmere begrundet:

Hvor stor er Deres månedlige indtægt?

Er heri inkluderet invaliderente eller kronisk sygehjælp?

Hvilken faglig uddannelse har De?

Ved hvilket erhverv er De for tiden beskæftiget?

Har De udearbejde? Hjemmearbejde?

Er Deres nuværende lejligheds placering og indretning til hinder for, at De kan påtage Dem:

Udearbejde? Hjemmearbejde?

Vil De kunne påtage Dem hjemmearbejde, hvis der i den ejendom, i hvilken De bor, skaffes Dem adgang til at benytte et værkstedslokale?

*Spørgsmål til gangbesværede, der ikke har selvstændig lejlighed og heller ikke bor hos pårørende.*

Bor De på plejestiftelse eller plejehjem?

Bor De som logerende?

*Spørgsmål vedrørende lejligheder for gangbesværede, der bor i egen lejlighed eller hos pårørende.*

Hvem har kontrakt på lejligheden?

På hvilken måde er De beslægtet med vedkommende?

Antal beboere i lejligheden?

Heraf børn under 16 år samt børn under uddannelse?

Hvilke andre gangbesværede bor evt. i lejligheden?

Hvor stor er den årlige husleje incl. evt. varmebidrag?

Er der centralvarme?

Hvor mange værelser er der i lejligheden?

På hvilken etage er lejligheden beliggende?

*Bedes snarest indsendt til Landsforeningens hovedkontor, evt. til nærmeste købstads-sygekasse.*

Navn: .....

Adresse: .....

Landsforeningen af vanføre stillede det indkomne materiale til rådighed for udvalget, og man valgte her at foretage en nøjere bearbejdelse af skemaerne fra København, Frederiksberg, Aabenraa, Kolding og Næstved kommuner.

Ved undersøgelsen er for det første udskilt de skemaer, der er udfyldt så mangelfuldt, at de må anses for uanvendelige, og endvidere er de skemaer holdt uden for undersøgelsen, som vedrører personer på plejehjem og personer under 21 år.

Kun fra København fremkom et så stort antal skemaer fra personer med ophold på plejehjem, at man kunne foretage en særlig undersøgelse for disse personers vedkommende.

Undersøgelsen omfatter herefter 446 personer, der fordeler sig således:

| | | |
|---|---|---|
| København | 284 | personer |
| Frederiksberg | 44 | |
| Aabenraa | 26 | — |
| Kolding | 47 | — |
| Næstved | 45 | — |
| lait | 446 | personer |

Udvalget havde rettet henvendelse til socialkontorerne i Kolding og Næstved for at formå socialinspektørerne i disse to byer til at gøre, hvad der var muligt for at inddrage samtlige gangbesværede i disse kommuner i undersøgelsen.

Man skulle herved have mulighed for at danne sig et skøn over, hvor stor en del af befolkningen i disse byer, der er gangbesværede.

Når man medregner de personer, der ikke har kunnet inddrages i den egentlige undersøgelse, fordi skemaerne er mangelfuldt udfyldt, og de personer, der er under 21 år, udgør de gangbesværede følgende del af indbyggertallet i kommunerne:

| | | |
|---|---|---|
| Kolding | 1,8 | promille |
| Næstved | 2,4 | — |

Fra Aabenraa blev indsendt skemaer for et antal personer, der svarer til 2,3 promille af indbyggertallet.

Som et hovedresultat af undersøgelsen kan det anføres, at de gangbesværedes boligforhold gennemgående er meget ringe.

Dette gælder ntaurligvis i særlig høj grad for de gangbesværede, der bor i saneringsmodne ejendomme. På det foreliggende grundlag kan der dog ikke udledes noget af undersøgelsen om, i hvilket omfang boligerne er af denne karakter.

Men selv i tilfælde, hvor boligen som sådan er god og sund, hæmmes den gangbesværede af, at lejligheden ikke er indrettet under hensyn til den gangbesværedes særlige behov.

Man må i denne forbindelse erindre, at boligen betyder mere for den gangbesværede end for raske mennesker, fordi den gangbesværede er langt mere bundet til at opholde sig i den end andre mennesker.

Af de 446 personer, som undersøgelsen omfatter, har 311 eller 70 pct. egen lejlighed (d.v. s. lejlighed, der er lejet af den gangbesværede eller dennes ægtefælle).

Opdelt efter køn og civilstand har følgende procentdel af de udspurgte egen lejlighed:

| Mænd | | Kvinder | |
|---|---|---|---|
| Gifte | Ugifte | Gifte | Ugifte |
| 92 pct. | 38 pct. | 95 pct. | 54 pct. |

Af betydning for den gangbesværede er naturligvis adgangsforholdene til boligen. Da kun stuelejligheder i almindelighed kan anses for egnede, er der foretaget en opdeling af boligerne efter etage. I denne undersøgelse er også medtaget personer uden egen lejlighed.

428 personer har besvaret dette spørgsmål, 171 personer eller 40 pct. bor i stueetagen, men det må antages (det kan ikke udledes af undersøgelsen), at selv størstedelen af boligerne i stueetagen har mindre hensigtsmæssige adgangsforhold, da det sædvanlige er, at der er eet eller flere trin fra gade til repos foran stuelejligheder.

Huslejen i de lejligheder, der nu agtes opført for rentemodtagere, andrager, for så vidt lejlighedernes bruttoetageareal ikke overstiger 50 $m^2$, fra 228 kr. til 408 kr. årlig incl. varme.

For samtlige gangbesværede rentemodtagere, der er omfattet af undersøgelsen, vil dette medføre en mindre udgift til husleje end

den, de bestrider i dag, når der ses bort fra 6 personer, hvoraf 4 bor i aldersrenteboliger, 1 i fribolig i stiftelse, medens 1 oplyser, at vedkommende giver 10 kr. i leje om året.

Disse 6 personer er holdt uden for den følgende undersøgelse af huslejens størrelse.

Hvor oplysninger om varmeudgift ikke er medtaget af den udspurgte, er udgiften sat til 300 kr. årlig.

301 personer har givet oplysning om lejens størrelse.

Huslejen fordeler sig procentvis således:

| *Leje:* | *Alle:* | *Heraf gifte kvinder:* |
|---|---|---|
| 400—600 kr. | 5 pct. | 3 pct. |
| 600—1.000 kr. | 48 » | 45 » |
| over 1.000 kr. | 47 » | 52 » |

Ved bedømmelsen af disse huslejer må det tages i betragtning, at mange gangbesværede bor under meget dårlige forhold.

I 1945 var den gennemsnitlige husleje i København 925 kr. og i provinsbyerne fra 501—676 kr.

Ved undersøgelsen af de gangbesværedes økonomiske forhold er de gifte kvinder holdt som en særlig gruppe, idet det i spørgeskemaerne ikke kan konstateres, hvorvidt ægtefællens indtægt er medregnet.

432 personer (herunder 81 gifte kvinder) har givet oplysninger om indtægt, der procentvis fordeler sig således:

| | *Mænd og ugifte kvinder* | *Gifte kvinder* |
|---|---|---|
| 0—100 kr. månedlig | 4 pct. | 53 pct. |
| 100—300 kr. » | 57 » | 27 » |
| 300—600 kr. » | 22 » | 14 » |
| 600—1.000 kr. » | 14 » | 1 » |
| over 1.000 kr. » | 3 » | 5 » |

Til sammenligning kan anføres, at den gennemsnitlige *skattepligtige* indtægt i 1950/51 pr. skatteyder i København androg 6.420 kr. og i provinsbyerne 5.157 kr.

Medens de gangbesværedes indtægtsforhold således er ringere end befolkningens i almindelighed, er den betalte husleje ikke lavere end gennemsnitslejen.

De gangbesværede, der har egen lejlighed, er forespurgt om, hvor mange børn under 16 år eller under uddannelse, der bor i lejligheden.

311 har egen lejlighed, og af disse personer har 85 eller 27 pct. børn.

Børneantallet fordeler sig således:

| | | |
|---|---|---|
| 1 barn | 13 | pct. |
| 2 børn | 9 | » |
| 3 » | 2,5 | » |
| 4 børn og derover | 2,5 | » |
| lait har | 27 | pct. |

hjemmeværende børn under 16 år eller under uddannelse.

Da det må antages, at børneantallet hos personer uden lejlighed er mindre end hos personer med lejlighed (jfr. bl. a., at 92 pct. af de gifte mænd og 95 pct. af de gifte kvinder har lejlighed), er den procentdel af gangbesværede, der har børn, sikkert langt lavere end angivet i ovenstående skema.

På den anden side må det påregnes, at fremskaffelsen af hensigtsmæssigt udformede boliger vil betyde, at et stigende antal gangbesværede stifter familie.

82 eller 18 pct. af de udspurgte har eller ønsker værksted ved boligen.

88 eller 19 pct. benytter eller ønsker at benytte rullestol indendørs.

Udendørs benytter 188 eller 42 pct. køretøj, der kræver særlig garageplads.

I bilag 1—6 er aftrykt mere specificerede skemaer over de gangbesværedes boligforhold i de kommuner, der er omfattet af undersøgelsen.

For udvalget har arkitekt Bent Salicath besøgt nogle gangbesværede og udarbejdet rapport om deres boligforhold. Fra dette materiale skal fremdrages et par eksempler:

1. Fru A, 40 år, gift; medfødt hofteskade. Har gået med krykker og benyttet benskinner, men kan nu bevæge sig ved hjælp af en stok. Alt arbejde i lejligheden må fru A foretage siddende. Lejligheden er indrettet i en tagetage (5. sal) med pulterkamre og består af en lille hjørnestue med kvistvindue. Et stykke henne ad loftsgangen ligger lejlighedens køkken, der ikke kan opvarmes. Den frie afstand mellem modstående borde i køkkenet er 68 cm. Bag køkkenet er et rum, der

er beregnet til soveværelse, men da det er koldt og fugtigt, kan familien kun benytte det til pulterkammer.

Som følge af lejlighedens beliggenhed kommer fru A kun på gaden 2 gange om ugen, bl. a. for at gøre indkøb. Opbæringen af varer må fru A foretage på den måde, at pakkerne sættes et par trin op ad gangen.

Fru A skal foretage træningsøvelser, men stuens ringe størrelse hæmmer den nødvendige optræning af musklerne. Dog har hun i et brændselsrum på loftet fået opstillet en stationær cykel, hvorpå hun cykler hver dag for at holde hoften bevægelig.

Fru A har lægeattest for, at hun bør fraflytte lejligheden, men udtaler, at hun trods annoncering og henvendelse til myndighederne ikke har kunnet skaffe sig anden bolig.

2. Fru B, 41 år, gift. Fik som 3-årig børnelammelse. Lammet i højre side, ben og ryg. Hun går med stok i lejligheden. Færdes i selvkører udendørs. Lejligheden er beliggende på 1. sal i et gammelt, udtjent, hus. Den består af 2 små stuer, som må betegnes som kamre. Opvarmningen sker ved kakkelovn.

I køkkenet foregår arbejdet således, at fru B ved transport af gryder o. lign. fra køkkenbord til gasbord, der er anbragt over for hinanden, må anvende en taburet på gulvet som »mellemstation« for transporten.

Ved gasbordet må fru B støtte sig til gasrøret med den ene hånd, medens hun rører i gryderne med den anden hånd. Da gasapparaterne er løst anbragt på gasbordet, glider de let under arbejdet.

Kontakten med omverdenen er ringe. Fru B's mand tager på arbejde kl. 6 og vender hjem ved 17-tiden. Da hun ikke ved egen hjælp kan komme fra lejligheden på gaden (hvilket hun tilskriver den meget stejle trappe), kommer hun kun på gaden ca. 1 gang om måneden. Man kan ikke fra lejligheden se ned på gaden på grund af kvistbrystningen.

Fru B falder ret ofte i lejligheden og kan da ikke selv rejse sig. Hun må banke i gulvet og håbe på, at en nabo hører hendes banken.

Fru B's selvkører står i et ulovligt opført skur i gården, og bygningsmyndighederne har forlangt skuret fjernet uden dog at have grebet effektivt ind.

Lægen har givet følgende erklæring:

». . . er invalid og kan ikke komme op og ned ad den hønsetrappe, som fører op til en meget dårlig, usund og utæt lejlighed. Af den

grund er hun fuldstændig henvist til at tilbringe både dag og nat i disse triste omgivelser, og da hun nu i 8 år har måttet undvære både sol, lys og frisk luft, vil jeg meget anbefale hende til en bedre lejlighed i stueetagen i et hus egnet til menneskebolig.«

Fru B har i 5 år forgæves søgt at skaffe sig anden lejlighed.

3. Ur. C, 52 år, ugift. Kronisk muskelsvind. Bevæger sig i lejligheden i en mindre stol på 3 hjul, da der ikke er plads til en egentlig indendørs rullestol. Benytter selvkører udendørs, men skal hjælpes ud og ind af den. Selvkøreren står under trappen, dækket af cykler.

Selvkøreren er meget medtaget, da børnene i ejendommen leger med den, lukker luften ud af ringene o. s. v.

Lejligheden er beliggende i stueetagen i et baghus. Den består af 2 meget små værelser.

Fra gården til reposen foran lejligheden er et trin, og dette trin hindrer, at C ved egen hjælp kan komme ud af lejligheden.

Lejligheden er fugtig og meget kold om vinteren, hvilket medfører nedsat førlighed.

På kakkelovnen i stuen laves kaffe og også ofte lidt mad. Køkkenet benyttes meget lidt. I køkkenet har tidligere været rotter, der blev afløst af mus, som blev tamme og færdedes uhindret i lejligheden.

W.C.-døren er så smal, at kørestolen ikke kan passere, hvorfor C ikke kan benytte lejlighedens w.c.

I sommeren 1952 var C slet ikke uden for lejligheden. I vinteren 1952/53 har C kun været ude 1 gang foruden ved jul og nytår.

I den senere tid har C dog været noget udendørs, idet et cyklebud i ejendommen nogle gange efter fyraften har sat ham op på sit cykle-1ad og kørt ham en tur.

Medens de ovennævnte eksempler omfatter gangbesværede, der har bolig i lejligheder, der er ganske utidssvarende, skal der i det følgende nævnes et par eksempler, der viser, at selv om gangbesværede bebor moderne lejligheder med almindelige bekvemmeligheder, kan der dog være vanskeligheder for den gangbesværede.

4. Frk. D, fik børnelammelse i 1933, benytter kørestol såvel ude som inde. Frk. D bor alene i lejligheden, der er på 2 værelser med centralvarme, brusebad og altan.

Selvkøreren står udendørs og dækkes med en presenning. Frk. D

bevæger sig med besvær ved hjælp af stok fra selvkøreren op til lejligheden, der er beliggende et halvt trappeløb over terrænet. Der er et lavt trin inden gadedøren, som frk. D klarer ved at støtte sig til dørgrebet på gadedøren, men hvis denne står åben, er det hende næsten umuligt at komme ind og ud. Terrazzobelægningen inden for gadedøren er en meget stor ulempe i glat og fugtigt føre.

I entréen er opsat et greb på væggen lidt over skulderhøjde, og dette greb benyttes ved udstigning fra indestolen. Altanen kan frk. D vanskeligt benytte, da indestolen ikke kan komme derud. Indestolen har noget mere tilbagetrukne hjul end de sædvanlige modeller, og de store sidehjul synes derfor ikke at genere så meget ved færdsel mellem møblerne. Stolens bredde er 62 cm og længen 75 cm. Stolen benyttes med overordentlig smidighed. Frk. D miste balancen ved at bøje sig frem, men ved at vippe stolen, så den hviler på fodbrædtet, og støtte sig med knæene til skabet, kan hun f. eks. tage ting frem fra underskabe eller benytte den lavt placerede ovn i køkkenet.

Frk. D klarer selv den daglige husførelse foruden sit udearbejde. Gulvvask foretager frk. D liggende på gulvet. Indkøb foretages også af frk. D, idet de handlende i kvarteret ekspederer hende, mens hun holder uden for butikkerne.

Tøjvask foregår med en gryde anbragt i skødet, og tøjet hænges op på en snor i køkkenet. Da der er bord foran køkkenvinduet, åbnes vinduesrammen i vinduet ved hjælp af en stok. Frk. D har besvær med at få strygebrædtet og støvsugeren frem fra køkkenskabet. Strygningen foregår ved, at indestolen stilles parallelt med strygebrædtet, da den ikke kan køres ind under strygebrædtet på grund af dettes understel.

I garderobeskabet i entréen er bøjlestangen anbragt ca. 180 cm over gulvet, hvilket er for højt. Frk. D har fået indrettet klædeskab i soveværelset, hvor bøjlestangen kun sidder 158 cm over gulvet.

Baderummet er kun 100 cm bredt, og den frie passage gennem åbenstående dør er kun ca. 57 cm, så indestolen ikke kan komme ind i baderummet. Indestolen køres hen til badeværelsesdøren, og da w.c.-kummen står tæt ved døren, kan frk. D skubbe sig over på w.c.-sædet fra indestolen. Brusebadet betjenes siddende på en specielt konstrueret badetaburet, der består af et w.c.-sæde fastgjort til et understel af rør, hvorpå er anbragt 4 gummihjul fra et hospitalsbord. Ved badning foregår transporten således, at frk. D fra indestolen skubber sig over på w.c.-sædet og derfra igen over på taburetten, som hales ind under bruseren ved greb i rør og håndvask.

Denne lejlighedstype har for frk. D den fordel, *at* køkkenets frie areal er noget større end normalt, *at* der er korte ganglinier mellem dørene, medens det er en stor ulempe, *at* adgangsforholdene til lejligheden er uhensigtsmæssige for en gangbesværet, *at* selvkøreren må stå ude, *at* badeværelset er smalt og *at* altanen ikke kan benyttes.

5. Hr. E, 43 år, gift, fik børnelammelse i 1937. Bruger selvkører udendørs, stok indendørs. Hr. E kan ikke bukke sig og mister let balancen. Fru E, ca. 30 år, er spastiker. Bruger selvkører udendørs og stok indendørs. Fru E har ingen balancevanskeligheder og kan bøje sig i hoften og således både løfte ting og nå ret lavt placerede genstande.

Lejligheden er på 2 værelser med centralvarme og altan. Der er et halvt trappeløb op til lejligheden, men denne hindring klares, omend med noget besvær, af begge ægtefæller. Selvkørerne parkeres uden for gadedøren.

T fugtigt og klamt føre er det vanskeligt at komme fra selvkørerne til trætrappen, og hr. E oplyser, at han ofte kravler denne distance for ikke at risikere at falde. Begge ægtefæller kan bære pakker og ting op ad trappen, men hr. E kan ikke bøje sig ned og tage f. eks. en taske op, som han har stillet fra sig for at låse entrédøren op, hvorfor han må gå hen til næste trappeløb og stille tingene nogle trin højere op, medens han åbner døren. Hr. E nævner, at det forhold, at han for at få entrédøren op såvel skal dreje låsen som trykke håndtaget ned og dertil bruge begge hænder, volder ham mange kvaler.

I opholdsstuen er opbevaringsmøblerne forsynet med ret høje ben, stolene er af en sådan konstruktion, at de giver god støtte, når man rejser eller sætter sig, og begge ægtefæller understreger betydningen af, at møbleringen er i overensstemmelse med deres særlige behov.

Niveauforskellen mellem stuegulvet og altanen generer hr. E en del, men altanen benyttes dog meget.

Køkkenet er kun 153 cm bredt med køkkeninventar placeret på den ene langvæg og på vinduesvæggen. Ovnen, der har sin egentlige plads under kogebordet, er anbragt på et 78 cm højt bord. Da spisekammeret ved ydervæggen ligger i solsiden, og opbevaringsmulighederne for madvarer således er ringe, må fru E købe ind hver dag. I køkkenet findes et rullebord, der betragtes som ganske uundværligt og benyttes til al transport af mad og service til stuerne. Dette rullebord er specielt konstrueret, da de almindelige rulleborde er for

spinkle og har for lavt placerede håndtag. Begge ægtefæller udtaler ønske om at få spisekøkken, idet transportvanskeligheder med hensyn til mad og service så ville undgås.

Fru E udfører næsten alt husligt arbejde selv, og hr. E hjælper til. Storvask foregår i ejendommens maskinvaskeri og udføres af fru E med bistand af hendes mor, da fru E ikke kan bære baljer, der skal holdes med begge hænder.

Baderummet er kun 96 cm bredt, og den frie dørbredde er ca. 60 cm. Rummet er for smalt til, at man kan sidde på w.c.-sædet, når man har benskinner på. Brusebadet betjenes af hr. E ved, at han kravler ud i badeværelset, ved armene løfter sig op på w.c.-sædet og derfra over på en almindelig taburet, uden hjul, som hales frem til bruseren ved greb i håndvask og rør. Når gulvet og taburetsædet er vådt, må manøvreringen foregå med stor forsigtighed. Begge ægtefæller støtter sig i badeværelset meget til rør og håndvask, der udsættes for kraftige belastninger.

III.

# Den tekniske udformning af lejlighederne.

Den adgang, som lovgivningen giver rentemodtagere og kronisk syge til at erhverve lejligheder med moderne bekvemmeligheder, betyder for en stor del af disse personer, at de herved får mulighed for at få en fuldt ud hensigtsmæssig bolig.

Visse grupper af invalider har dog behov for specialindrettede lejligheder. Det gælder de gangbesværede og - - omend i mindre grad — de blinde.

I forhold til de boliger, som de fleste rentemodtagere i dag bebor, vil også almindeligt udstyrede lejligheder med moderne bekvemmeligheder betyde et væsentligt fremskridt i boligmæssig henseende, men en bolig, der skal danne en så ideel ramme som muligt om den gangbesværedes eller blindes daglige tilværelse, bør dog udføres med særlig hensyntagen til disse menneskers invaliditet.

De følgende bemærkninger herom gælder naturligvis ikke blot for rentemodtagere, men for gangbesværede og blinde i almindelighed.

Den vejledning, som her skal gives, må nødvendigvis væsentligst bygge på teoretiske betragtninger, og det er muligt, at man -- efterhånden som lejligheder af denne art udføres i byggeriet — må revidere de indtil nu frembragte resultater.

Indretningen af de lejligheder, der er opført i udlandet, kan vel give visse impulser, men det er udvalgets opfattelse, at man ikke i tilstrækkelig grad dér har taget hensyn til den økonomiske planlægning. Opgaven må være at skabe hensigtsmæssige boliger for disse befolkningsgrupper for begrænsede merudgifter i forhold til almindelige lejligheder.

Foruden nedenstående redegørelse for udvalgets resultater er som bilag til betænkningen udarbejdet en »Vejledning for indretning af lejligheder for invalider«.

Denne vejledning vil fremkomme som særtryk, således at bygherrer, teknikere og andre interesserede kan erhverve en overskuelig fremstilling af de særlige problemer.

*A. Lejligheder for gangbesværede.*

Udvalget har fra Sverige, Finland, England og U.S.A. fået stillet noget materiale til rådighed om de erfaringer, der er gjort i de pågældende lande, og udvalget har i sine overvejelser taget hensyn til de resultater, der er fremkommet i de nævnte lande i det omfang, hvori de vil kunne overføres på danske forhold.

Endvidere har man — som nævnt i indledningen — fået forelagt gangbesværede husmødres ønsker om indretning af lejligheder, og endelig har man gennem de forsøg, der er udført på Gentofte amtssygehus, søgt at fremskaffe grundlag for opstilling af retningslinier for indretningen af boliger for gangbesværede.

Det er vanskeligt på dette område at opstille normer, bl. a. fordi den mest hensigtsmæssige udformning af lejligheder forudsætter, at disse indrettes under hensyntagen til, om den invaliderede benytter rullestol eller stokke indendørs. Endvidere er såvel graden som karakteren af invaliditeten stærkt varierende inden for gruppen af gangbesværede, og legemshøjde og rækkevidde er forskellig fra person til person i højere grad, end tilfældet er i den øvrige befolkning.

Imidlertid er det en forudsætning for gennemførelsen af byggeri for gangbesværede, at man når frem til visse standardmål for lejlighedens forskellige dele og inventaret, men ved fastlæggelsen af disse mål bør man være opmærksom på, at der er individuelle behov, og derfor søge at tilstræbe, at der — navnlig for inventarets vedkommende — i videst muligt omfang kan foretages ændringer efter den enkelte lejers behov, f. eks. ved flytning af hylder i skabe.

1. *Boligens beliggenhed.*

Det må anses for uheldigt at opføre ejendomme, der udelukkende skal beboes af gangbesværede. Gennem de seneste ændringer i byggestøttelovgivningen har man netop søgt at *undgå dannelsen af kvarterer for specielle befolkningsgrupper.*

På den anden side er det et ofte fremhævet ønske fra gangbesværede, at deres boliger kommer til at ligge i *nærheden af de virksomheder, hvor de kan opnå beskæftigelse.* Dette gælder naturligvis navnlig for de gangbesværede, der ikke har motordrevet køretøj,

fordi de kun med besvær kan anvende flere af de almindelige trafikmidler (sporvogne, busser).

Man bør derfor tilstræbe, at lejlighederne placeres i bebyggelser nær ved kvarterer, hvor gangbesværede kan formodes at opnå erhvervsmæssigt arbejde, og i denne forbindelse må man også være opmærksom på, at transport fra bolig til arbejdsplads bør kunne foregå så ubesværet som muligt. Der tænkes her ikke blot på *adgangen til offentlige, anvendelige transportmidler,* men også på det forhold, at den gangbesværede f. eks. kan færdes til og fra sit arbejde i kørestol uden at være generet af *større bakker* o. lign.

2. *Adgangsforhold.*

Der må skabes bekvemme adgangsforhold til lejligheden, d. v. s. lejligheden bør placeres i *stueetagen uden trapper fra det fri,* eventuelt således, at der udføres ramper, hvor der er niveauforskel mellem gade og lejlighed. Rampernes stigning må ikke være for stejl. For kortere ramper bør stigningen ikke overstige 1:16, medens længere ramper bør have mindre stigning.

Ikke blot gangbesværede, men også andre grupper af invalider (f. eks. hjertesvage) bør have bolig i de nedre etager.

*Gulv i trapperum* bør udføres af skridsikkert materiale (f. eks. af gulvfliser med kornet overflade eller eventuelt af terrazzo indskuret med carborundum).

3. *Garagerum.*

Der må fremskaffes garagerum for de gangbesværede, der benytter kørestol el. lign. udendørs, hvilket 40—45 pct. af de gangbesværede må antages at gøre.

Et sådant garagerum bør have en størrelse, der tillader den gangbesværede at skifte fra udendørs kørestol til indestol.

Selv om den gangbesværede benytter motordrevet køretøj udendørs, vil det i de fleste tilfælde være tilstrækkeligt at udføre et garagerum med et *indvendigt minimumsmål på 1,65X1,85 m,* når rummet indrettes f. eks. som vist side 49.

Indkørslen ude fra sker gennem døren i den korte væg, medens udkørslen med indestol sker gennem skydedøren.

Langs den lange væg, som ligger nærmest indkørselsdøren for udekøretøj, og langs den korte sidevæg bør anbringes en *håndliste,* som kan hjælpe den gangbesværede med ud- og indkørsel fra rummet.

Endelig vil det være hensigtsmæssigt at anbringe *knager og hylder til tasker, tøj m. v.*

Ved denne udformning af garagerummet er der tænkt på en placering, som den der fremgår af tegningen side 34 af projektet til invalidelejligheder i »Hvidovrebo«.

4. *Planudformning.*

Ved planudformningen af lejlighederne bør der udføres *rummelig plads,* således at passage i lejligheden ikke hæmmes. Denne større rummelighed i boligen har også betydning i tilfælde, hvor den gangbesværede ønsker at udføre erhverv i lejligheden. Endelig kræver terapeutisk træning, som mange gangbesværede til stadighed må gennemgå, også frit gulvareal.

5. *Døre.*

Alle døre i lejligheden bør have et *udvendigt karmmål på mindst 90 cm.*

Det vil herved være muligt at skabe gennemkørselsmuligheder for de fleste typer indendørs kørestole, men det må erkendes, at der findes typer af sådanne stole, som ikke vil kunne passere en sådan dørbredde.

Udvalget har dog set det som sin opgave at begrænse de særlige udgifter, der må påregnes at medgå til specialindretning af lejlighederne mest muligt, og det må forekomme ganske uhensigtsmæssigt, om lejlighederne blev indrettet i forhold til indendørs rullestole af den bredeste type, da det af økonomiske grunde må forekomme rimeligere at ændre rullestolsmodellerne end at afholde store bekostninger til særindretning af lejligheder. Ændring af rullestolsmodellerne vil også være en fordel ved færdsel mellem møblerne.

Det må herved også tages i betragtning, at gangbesværede ved at få mindre typer af rullestole får større muligheder for at kunne klare sig under besøg hos andre.

Hvis det vil være muligt at udføre lejligheder for gangbesværede uden særligt store ændringer i forhold til almindelige lejligheder, vil der også herved i højere grad end ellers være mulighed for med få midler at ombygge i hvert fald visse ældre lejligheder til dette formål, navnlig til lettere invaliderede, der benytter stokke.

Der bør *ikke udføres dørtrin* mellem værelserne. Eventuelt kan anbringes *dørgreb ca. 15—20 cm fra hængslerne på indvendig side af dør,* for at rullestolsinvalider kan trække døren i efter sig.

6. *Vinduer.*

Vinduer bør udføres med *vinduesåbnere, der ikke er hævet mere end ca. 1,20 m over gulv.* I lejligheder for rullestolsinvalider er det en fordel, at der i hvert fald i et af værelserne er lav vinduesbrystning.

7. *Entre.*

Ved entredøren bør — for at hindre træk -- udføres f. eks. *dørtrin af gummi el. lign.*

*Entredøren* bør kunne *låses op og åbnes med een hånd.*

Det vil betyde en lettelse, hvis der i *mindst 60 cm's højde over gulv indrettes vareindleveringsboks.*

*El-måler* bør være placeret, så propper kan udskiftes af en siddende person, d. v. s. *ca. 110—115 cm over gulv.*

8. *Kokken og badeværelse.*

a. *ALMINDELIGE BEMÆRKNINGER*

Med hensyn til indretning af køkken og badeværelse gør der sig forskellige ønsker gældende, eftersom der er tale om stokinvalider (gangbesværede, der benytter stok indendørs), og rullestolsinvalider, idet stokinvaliderne ønsker mindst mulig afstand mellem modstående sider i rummene af hensyn til støtten under ophold, medens det af hensyn til rullestolsinvaliderne er nødvendigt at indrette rummene således, at rullestolen frit kan bevæge sig i rummene.

b. *KØKKEN*

Da gangbesværede normalt ikke kan benytte hverken lavt- eller højtsiddende skabe, og da man af økonomiske grunde må afstå fra at udføre så store køkkener, at sædvanlig skabsplads kan placeres i passende højder, må man i køkkenerne nøjes med mindre brugbar skabsplads end normalt.

*Afstanden mellem modstående køkkenborde* i lejligheder for stokinvalider må *ikke* være *over 1,10 m,* men hvis køkkenbordet forsynes med gelænderkant, bør afstanden mellem modstående borde dog være 10 cm større.

Rullestolsinvalider kan klare sig med denne afstand, men der bør, hvor særlige lejligheder for rullestolsinvalider indrettes, regnes med et noget større frit gulvareal.

Af hensyn til bevægelsessikkerheden bør der udføres *gas- eller el-komfur.*

*Vask og gasbord (el-komfur)* bør af hensyn til transporten mellem disse installationer *anbringes i samme side af køkkenet.*

De gangbesværede har forholdsvis ringe mulighed for at bukke sig og for at række højt. Køkkenet må derfor udformes således, at *skabe o. lign. anbringes i passende højder.*

Gas- eller el-ovn må anbringes således, at bageplade (bradepande) anbringes *mindst 62 cm over gulv.*

Visse grupper af gangbesværede vil foretrække installation alene af komfur-overdel med blus eller kogeplader og ovnen anbragt uafhængigt af komfuret; mulige løsninger fremgår af skitserne side 52.

*Skabe bør forsynes med skydedøre. Underkanten af overskabe* bør af hensyn til rullestolsinvalider ikke være hævet mere end *35 cm over køkkenbordspladen. Overskabe* bør forsynes med *løse hylder,* der kan indstilles i forskellig højde. Da stokinvalider, under arbejde i køkkenet bør have mulighed for at støtte sig til køkkenbordet ved at læne sig ind over dette, bør der udføres en *arbejdsplads, der ikke generes af overskabe.* For at råde bod på den nedskårne underskabsplads vil det undertiden være hensigtsmæssigt at anvende det noget dyre »hjørnekarusselskab« med roterende hylder som vist side 55.

For rullestolsinvalider synes den bedste bordhøjde at være 78—80 cm, for gangbesværede, der benytter stokke, ligger den oftest mellem 85—90 cm. Som generel løsning må foretrækkes en *køkkenbordshøjde på 85 cm.* Der bør være *frit rum under vask,* idet enten rullestolen skal kunne køres delvis ind under vask, hvilket kræver i hvert fald 66—70 cm fri plads, eller stokinvalider skal kunne sidde ved vask på en taburet. Vasken bør være trukket helt frem mod bordforkanten. Det vil være af betydning at anvende *dobbeltvask* (med opvaskekumme og udslagskumme).

*Køkkenbordshøjden vil eventuelt kunne tilpasses den enkelte lejer ved indflytningen,* idet bordplade med vask kan anbringes på skabselementerne, beregnet til den lave bordhøjde, og ved at indskyde et rammestykke mellem underskab og bordplade vil højden kunne hæves. Denne løsning vil navnlig være påkrævet i lejligheder beregnet for skiftende brug af henholdsvis rullestols- og stokinvalider.

Installationen sker bedst med *vandledninger stående uden for køkkenbord.* Vandlåsen anbringes beregnet til den lave højde. Når bordpladen hæves, anbringes et blyrør mellem vaskens studs og

vandlåsen. Endnu simplere vil det være at have et såkaldt »kikkert-rør« anbragt mellem studs og vandlås, idet dette rør let kan indstilles til de to højder. Selv med vandledninger gående op gennem bordplade er løsningen rimelig, idet udgiften til de to rørstykker ved en forandring af køkkenbordhøjden er ringe. Københavns kommunes spildevandsafdeling har fået forelagt denne installation beregnet til invalideboliger og har godkendt den.

Normalt blandingsbatteri kan anvendes i disse køkkener. Fornylig er fremkommet en ny type, hvor blandingsbatteriet er en håndbruser, der både kan anbringes i en fast stilling som blandingsbatteri (med bruse eller samlet vandstråle), og som kan rykkes frem og bevæges, idet den er forsynet med en bevægelig ledning. Dette princip har en særlig fordel i disse lejligheder, idet man kan fylde kar og kedler uden at holde dem under en hane, ligesom det er en lettelse ved skylning og rensning at kunne bruge vandet helt fremme i vaskens forreste del. I de københavnske kommuner kræver vandforsyningen imidlertid, at bevægelig bruser forsynes med rørafbryder, hvad der vil fordyre denne type en del. Man kan dog ved invalideboliger eventuelt lade vandtilførslen gå fra sideledninger til disse boliger, og udføre fælles rørafbryder for flere lejligheder i stueetagen. I nogle svenske invalideboliger er der et *gulvafløb anbragt i rummel under vask* til tømning af spande o. lign. *Blandingsbatteriets tud kan forsynes med en gummislange,* hvorved man kan fylde spande eller gryder uden for vasken. I flere nyindrettede danske landbokøkkener er dette system anvendt på en måde, der hindrer vandspild, idet slangen er påmonteret en selvlukkende hane, den såkaldte Århushane, der i brug er under vandtryk, men selv standser vandtilgangen, når man slipper slangen eller holder op at trykke på hanen. Århushanen tillades dog ikke anvendt i de københavnske kommuner.

*Installation af køleskab* har særlig betydning for gangbesværede på grund af disse personers vanskeligheder ved at foretage hyppige indkøb. Det er en fordel, at køleskabet anbringes således - - for bekvem betjening fra rullestol -- at f. eks. et 63-liter skab installeres med understel.

c. *BADEVÆRELSE*

Udvalget har overvejet, hvorvidt man skal foretrække indretning af badeværelse med kar i hver lejlighed eller fælles badstue i ejendommen, hvor der kan være adgang til hjælp ved badningen. I så fald kan man i lejlighedens badeværelse nøjes med brusebad.

Selv orn man på badeanstalten i samfundet og hjemmet for vanføre's bygning i København har erfaring for, at de gangbesværede gerne benytter fælles badeindretninger, kan man dog ikke tage stilling til, hvorvidt badeforholdene bør udformes som fælles bad eller fuldt udstyret badeværelse i hver lejlighed, da der må antages at være mange gangbesværede, der vil foretrække at bade i lejligheden.

Badeværelset bør anbringes *nær soveværelset,* fordi mange gangbesværede må benytte sengen for at afføre sig benskinner før badet og derefter kun har ringe bevægelsesmulighed.

Størrelsen af badeværelset bør være *mindst 1,60X2,20 m.* Hul*kehlen* bør være *mindre end de sædvanlige 4 cm,* og faldet fra døren bør ikke være for stejlt af hensyn til rullestolen. Flere gangbesværede benytter lettest badekar, når de kan gå ind i det fra enden af karret, hvorfor der bør være *plads til et sæde eller lignende for den ene ende af karret.* Man kan dog også — som vist på tegningen side 56 — anbringe dør for enden af badekarret, således at den gangbesværede på denne måde kan stige i karret fra dets ene ende.

I stedet for badekar kan eventuelt udføres *bidet* (med armstøtte), der vil være lettere at betjene for en del gangbesværede end et badekar.

Der bør anbringes *håndbruse,* hvortil slangen bør være så lang, at brusen kan anvendes af den badende, siddende på w. c.-kummen, taburet eller bidet. Over siddepladsen bør anbringes »klemmer«, i hvilke håndbrusen kan fastgøres, således at den badende har begge hænder fri under badningen. Brusen bør kunne fastgøres i forskellige stillinger.

Håndvasken bør placeres således, at der *fra gulv til overside af forkanten er 80 cm's afstand.*

Ved siden af *håndvasken* bør anbringes *håndliste* til brug for stokinvalider, og ved *w. c -kummen* bør anbringes *håndtag,* som kan yde den gangbesværede støtte, når han rejser sig.

På dette punkt vil det, hvor det kan lade sig gøre, være rigtigst at anbringe håndtaget foran w. c.-kummen. W. c.-kummen bør for stokinvaliders vedkommende placeres 10 cm højere end sædvanligt.

*Gulvbelægningen* bør ikke udføres af terrazzo, men af *materiale, der ikke bliver glat af væde,* f. eks. fliser eller klinker med ru overflade.

9. *Inventar.*

*Garderobeskabe* bør have *sky delåger* og *flyttelig bøjlestang* (og hattehyide) eller bøjlestang anbragt ca. 160 cm over gulv.

Det har betydning for de gangbesværede, at der i lejligheden forefindes *visse løse inventardele.*

Til brug i køkken og til transport mellem rummene bør der for stokinvalider være et *rullebord* til rådighed. Rullebordet skal konstrueres således, at den gangbesværede kan støtte sig til det, uden at det derved vipper.

1 badeværelse bør anbringes en *taburet på hjul.*

Endelig er det ofte vanskeligt for den gangbesværede at benytte sædvanligt *slrygebrædt.* Vanskelighederne skyldes dels, at strygebrædtet skal stilles op, og dels at understel på strygebrædt sædvanligvis er udformet således, at der ikke er benplads under brædtet, og man bør derfor tilstræbe at udføre »indbygget« strygebrædt 72 cm over gulvet, således at det kan betjenes i siddende stilling.

*Plan af lejlighedstype, 2½ værelse + garagerum (Hvidovrebo, afd. IV)*

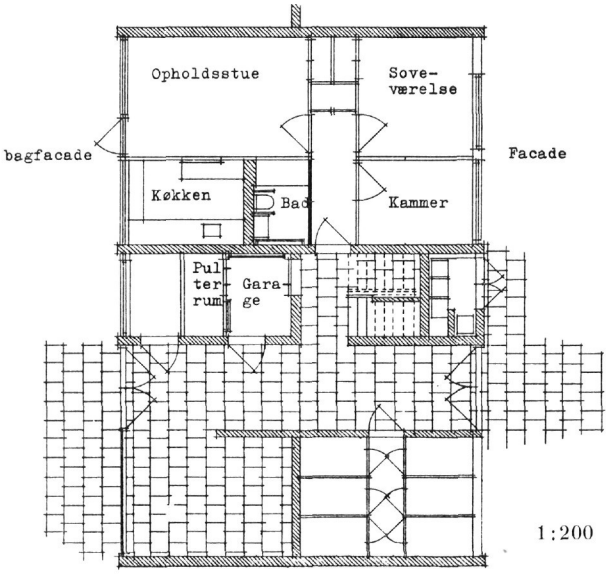


1 et nyt byggeforetagende i Hvidovre ved København (»Hvidovrebo«, afdeling IV) er projekteret 4 lejligheder for gangbesværede. Ejendommen er tænkt udført således, at der i husblokken er portgennem-

gang fra gade til haveareal, og dem stuelejlighed, der er placeret ved portgennemgangen, er i niveauhøjde.

Den projekterende arkitekt, arkitekt Mogens Jacobsen, har i nært samarbejde med udvalget og arkitekt Bent Salicath udført tegninger til disse lejligheder, og for illustrationens skyld aftrykkes her tegninger til en af lejlighederne.

*Garagerummet* er anbragt i portgennemgangen.

Skift fra ude- til indestol og omvendt kan ske i rummet, og begge køretøjer kan køre ud og ind ad rummet uhindret af det andet køretøj.

Ved dørene anbringes kontakter til korrespondancetænding.

Alle *døre* i lejligheden har et udvendigt mål på 90 cm.

*Beboelsesrummene* er udført på sædvanlig måde.

*Plan af køkken*
*(Hvidovrebo, afd. IV)*

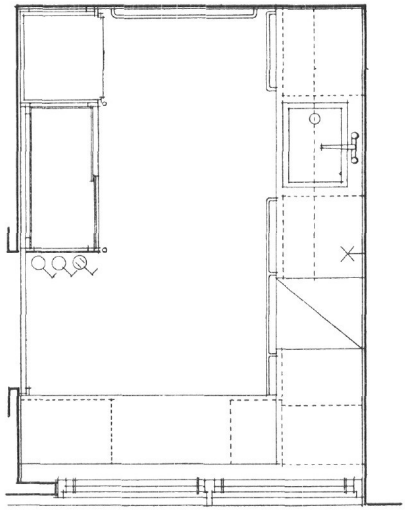

1:50

*Køkkenet,* der er på 6 m$^2$, er ikke helt ideelt, da det er for lille til, at man kan få fuldt tilstrækkelig skabsplads o. lign. i de højder, som er mest hensigtsmæssige.

*Badeværelset* er forsynet med to skydedøre, der går ind over hinanden.

Den ene skydedør (nærmest hoveddøren) er den sædvanlige indgang, medens den anden skydedør benyttes ved badning i barekarret af de gangbesværede, der ønsker at kunne komme i karret fra dets ene ende.

*Opstalt af kokken*
*(Hvidovrebo, afd. IV)*

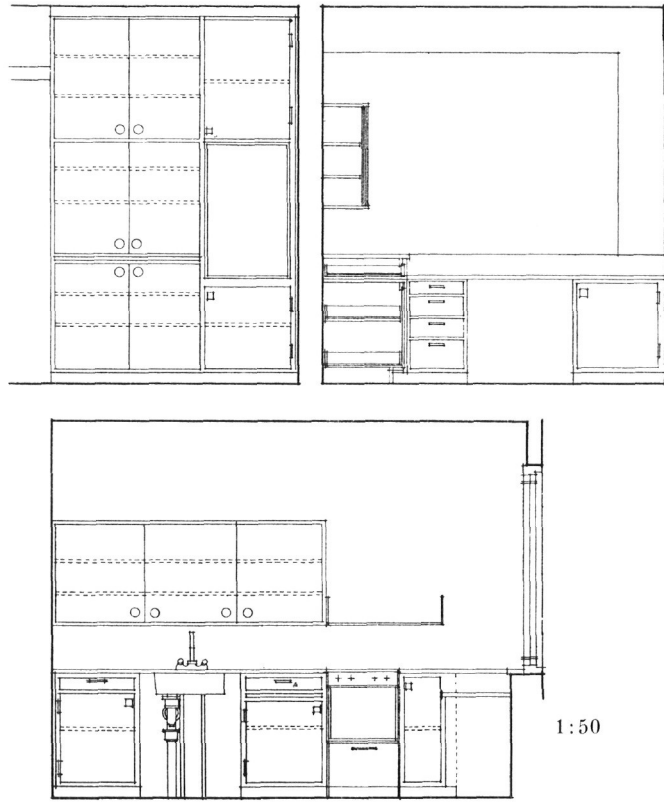


1 nogle af lejlighederne vil i stedet for badekar blive udført bidet, og i disse lejligheder kan den ene skydedør udelades.

Der er anbragt støtter ved w. c. og vægge og på begge sider af badekarret langs dette.

Der udføres en hane under håndvasken til fyldning af gulvspande.

De særlige tegninger af invalidelejlighederne var ikke fuldt udarbejdede ved licitationen over dette byggeforetagende, men efter licitationen blev der ved forhandlinger med håndværkerne truffet aftale om merpriser som følge af lejlighedernes særlige indretning. Merudgiften andrager ca. 1.200 kr. pr. lejlighed.

Da det drejer sig om det første byggeri af denne art herhjemme, og da tilbudene er indhentet på særlig måde, må man dog ikke tage den anførte merudgift som noget absolut udtryk for bekostningen ved at indrette særlige boliger for gangbesværede.

Så meget kan dog allerede nu fastslås, at man for en forholdsvis lav bekostning kan fremskaffe hensigtsmæssige boligforhold for denne befolkningsgruppe.

Planerne har været forelagt for Hvidovre kommunalbestyrelse, der har vist sagen stor interesse, og som har lovet at støtte projektet.

B. *Lejligheder for blinde.*

For blindes vedkommende kan boligproblemerne løses med ganske få midler.

Man bør her sørge for, at *håndlister på trapper* føres helt ned til trappens fod, og at håndlisterne *ubrudt* — også langs reposer — føres langs trappen.

*Dørtrin bør ikke udføres.*

I køkkenet bør samtlige *skabslåger* udføres som *skudelåger,* så det undgås, at den blinde støder mod åbentstående låger.

Mange blinde foretrækker., at der installeres *gas i køkkenet.* Den blinde, der er henvist til at støtte sig til hørelsen, vil kunne høre, hvor stærkt gasblusset brænder, hvorimod den blinde, der har el-køkken, hvor opvarmningen er lydløs, vil have vanskeligere ved at passe madlavningen.

Udføres *el-installation* i køkken, bør der indskydes en »summer«, som sættes i funktion, når strømmen sluttes, og derved tilkendegiver, at der tændt for strømmen.

Bilag 1.

## *Gangbesværedes boligforhold i Københavns kommune.*

Skema 1.

(Personer under 21 år og personer med ophold på plejehjem er ikke medtaget i skema 1).

| | Mænd gifte | Mænd ugifte[1]) | Kvinder gifte | Kvinder ugifte[1]) | ialt |
|---|---|---|---|---|---|
| Antal personer | 87 | 56 | 38 | 103 | 284 |
| Egen lejlighed (eller ægtefælles) | 78 | 22 | 37 | 57 | 194 |
| Bolig i stueetage | 29 | 19 | 14 | 29 | 91 |
| Bolig på 1. sal eller højere | 57 | 32 | 24 | 72 | 185 |
| Årlig leje under 400 kr. (incl. varme)[2]) | 0 | 0 | 0 | 6[4]) | 6 |
| » » fra 400— 600 kr. (incl. varme)[2]) | 4 | 4 | 1 | 4 | 13 |
| » » fra 600—1000 kr. ( » » )[2]) | 30 | 17 | 15 | 30 | 92 |
| » » over 1000 kr. ( » » )[2]) | 49 | 8 | 18 | 20 | 95 |
| Månedlig indtægt fra 0—100 kr.[3]) | 6 | 2 | 21 | 2 | 31 |
| » » » 100—300 kr.[3]) | 24 | 33 | 9 | 76 | 142 |
| » » » 300—600 kr.[3]) | 28 | 7 | 5 | 16 | 56 |
| » » » 600—1000 kr.[3]) | 20 | 11 | 1 | 7 | 39 |
| » » over 1000 kr.[3]) | 4 | 2 | 1 | 1 | 8 |
| 1 hjemmeværende barn | 14 | 1 | 6 | 6 | 27 |
| 2 » » børn | 14 | 0 | 2 | 1 | 17 |
| 3 » » » | 3 | 0 | 0 | 0 | 3 |
| over 3 » » » | 4 | 0 | 1 | 0 | 5 |
| Har interesse i værksted ved lejlighed | 33 | 16 | 5 | 9 | 63 |
| Benytter eller ønsker at benytte rullestol indendørs | 20 | 11 | 12 | 14 | 57 |
| Benytter eller ønsker at benytte køretøj udendørs | 47 | 30 | 13 | 37 | 127 |

[1]) Herunder enker, enkemænd, fraseparerede og fraskilte.

[2]) Hvor oplysning om varmeudgift ikke foreligger, er regnet med en varmeudgift på 300 kr. årlig.

[3]) For gifte kvinders vedkommende må indtægtsoplysningerne tages med forbehold, da det oftest er umuligt at konstatere, om oplysningerne omfatter ægtefællens indtægt.

[4]) Herunder 4 aldersrenteboliger og 1 fribolig i stiftelse.

Bilag 1. (fortsat).

| | Skema 2. Personer på plejehjem | | | | | Skema 3 Personer under 21 år | |
|---|---|---|---|---|---|---|---|
| | Mænd gifte | Mænd ugifte[1]) | Kvinder gifte | Kvinder ugifte[1]) | ialt | Mænd | Kvinder |
| Antal personer | 11 | 44 | 18 | 45 | 118 | 8 | 2 |
| Egen lejlighed (eller ægtefælles) | — | — | — | — | — | — | — |
| Bolig i stueetage | — | — | — | — | — | 3 | 1 |
| Bolig på 1. sal eller højere | — | — | — | — | — | 5 | 1 |
| Årlig leje under 400 kr. (incl. varme)[2]) | — | — | — | — | — | — | — |
| » » fra 400— 600 kr. (incl. varme) | — | — | — | — | — | — | — |
| » » » 600—1000 kr. ( » » )[2]) | — | — | — | — | — | — | — |
| » » over 1000 kr. ( » » )[2]) | — | — | — | — | — | — | — |
| Månedlig indtægt fra 0— 100 kr.[3]) | — | — | — | — | — | — | — |
| » » » 100— 300 kr.[3]) | — | — | — | — | — | — | — |
| » » » 300— 600 kr.[3]) | — | — | — | — | — | — | — |
| » » » 600—1000 kr.[3]) | — | — | — | — | — | — | — |
| » » over 1000 kr.[3]) | — | — | — | — | — | — | — |
| 1 hjemmeværende barn | — | — | — | — | — | — | — |
| 2 » børn | — | — | — | — | — | — | — |
| 3 » » | — | — | — | — | — | — | — |
| over 3 » » | — | — | — | — | — | — | — |
| Har interesse i værksted ved lejlighed | 0 | 1 | 0 | 1 | 2 | — | — |
| Benytter eller ønsker at benytte rullestol indendørs | 4 | 18 | 12 | 11 | 45 | 4 | 0 |
| Benytter eller ønsker at benytte køretøj udendørs | 5 | 24 | 12 | 19 | 60 | 2 | 1 |

[1]) Herunder enker, enkemænd, fraseparerede og fraskilte.

[2]) Hvor oplysning om varmeudgift ikke foreligger, er regnet med en varmeudgift på 300 kr. årlig.

[3]) For gifte kvinders vedkommende må indtægtsoplysningerne tages med forbehold, da det oftest er umuligt at konstatere, om oplysningerne omfatter ægtefællens indtægt.

Bilag 2.

## *Gangbesværedes boligforhold i Frederiksberg kommune.*

| | Mænd gifte | Mænd ugifte[1]) | Kvinder gifte | Kvinder ugifte[1]) | ialt |
|---|---|---|---|---|---|
| Antal personer | 12 | 8 | 6 | 18 | 44 |
| Egen lejlighed (eller ægtefælles) | 12 | 0 | 6 | 8 | 26 |
| Bolig i stuetage | 6 | 3 | 2 | 6 | 17 |
| Bolig på 1. sal eller højere | 6 | 4 | 4 | 12 | 26 |
| Årlig leje under 400 kr (incl. varme)[2]) | 0 | 0 | 0 | 0 | 0 |
| » » fra 400— 600 kr. (incl. varme)[2]) | 0 | 0 | 0 | 0 | 0 |
| » » » 600—1000 kr. ( » » )[2]) | 2 | 0 | 1 | 1 | 4 |
| » » over 1000 kr. ( » » )[2]) | 9 | 1 | 4 | 6 | 20 |
| Månedlig indtægt fra 0— 100 kr.[3]) | 0 | 0 | 4 | 2 | 6 |
| » » » 100— 300 kr.[3]) | 3 | 5 | 1 | 9 | 18 |
| » » » 300— 600 kr.[3]) | 5 | 0 | 1 | 5 | 11 |
| » » » 600—1000 kr.[3]) | 2 | 1 | 0 | 1 | 4 |
| » » over 1000 kr.[3]) | 2 | 2 | 0 | 0 | 4 |
| 1 hjemmeværende barn | 2 | 0 | 0 | 1 | 3 |
| 2 » børn | 2 | 0 | 1 | 0 | 3 |
| 3 » » | 3 | 0 | 0 | 0 | 3 |
| over 3 » » | 0 | 0 | 0 | 0 | 0 |
| Har interesse i værksted ved lejlighed | 4 | 0 | 1 | 1 | 6 |
| Benytter eller ønsker at benytte rullestol indendørs | 5 | 3 | 1 | 3 | 12 |
| Benytter eller ønsker at benytte køretøj udendørs | 8 | 3 | 1 | 7 | 19 |

[1]) Herunder enker, enkemænd, fraseparerede og fraskilte.

[2]) Hvor oplysning om varmeudgift ikke foreligger, er regnet med en varmeudgift på 300 kr. årlig.

[3]) For gifte kvinders vedkommende må indtægtsoplysningerne tages med forbehold, da det oftest er umuligt at konstatere, om oplysningerne omfatter ægtefællens indtægt.

Bilag 3.

## *Gangbesværedes boligforhold i Aabenraa kommune.*

| | Mænd gifte | Mænd ugifte[1]) | Kvinder gifte | Kvinder ugifte[1]) | ialt |
|---|---|---|---|---|---|
| Antal personer | 11 | 2 | 8 | 5 | 26 |
| Egen lejlighed (eller ægtefælles) | 10 | 1 | 7 | 1 | 19 |
| Bolig i stueetage | 6 | 1 | 7 | 1 | 15 |
| Bolig på 1. sal eller højere | 4 | 1 | 0 | 3 | 8 |
| Årlig leje under 400 kr. (incl. varme)[2]) | 0 | 0 | 0 | 0 | 0 |
| » » fra 400— 600 kr. (incl. varme)[2]) | 0 | 1 | 1 | 0 | 2 |
| » » » 600—1000 kr. ( » » )[2]) | 6 | 0 | 2 | 1 | 9 |
| » » over 1000 kr. ( » » )[2]) | 4 | 0 | 0 | 0 | 4 |
| Månedlig indtægt fra 0— 100 kr.[3]) | 2 | 0 | 4 | 0 | 6 |
| » » » 100— 300 kr.[3]) | 3 | 2 | 2 | 4 | 11 |
| » » » 300— 600 kr.[3]) | 4 | 0 | 2 | 0 | 6 |
| » » » 600—1000 kr.[3]) | 2 | 0 | 0 | 0 | 2 |
| » » over 1000 kr.[3]) | 0 | 0 | 0 | 0 | 0 |
| 1 hjemmeværende barn | 2 | 0 | 1 | 0 | 3 |
| 2 » børn | 1 | 0 | 0 | 0 | 1 |
| 3 » » | 0 | 0 | 0 | 0 | 0 |
| over 3 » » | 1 | 0 | 0 | 0 | 1 |
| Har interesse i værksted ved lejlighed | 2 | 0 | 2 | 0 | 4 |
| Benytter eller ønsker at benytte rullestol indendørs | 3 | 1 | 3 | 1 | 8 |
| Benytter eller ønsker at benytte køretøj udendørs | 4 | 1 | 1 | 3 | 9 |

[1]) Herunder enker, enkemamd, fraseparerede og fraskilte.

[2]) Hvor oplysning om varmeudgift ikke foreligger, er regnet med en varmeudgift på 300 kr. årlig.

[3]) For gifte kvinders vedkommende må indtægtsoplysningerne tages med forbehold, da det oftest er umuligt at konstatere, om oplysningerne omfatter ægtefællens indtægt.

Bilag 4.

## *Gangbesværedes boligforhold i Kolding kommune.*

| | Mænd gifte | Mænd ugifte[1]) | Kvinder gifte | Kvinder ugifte[1]) | i alt |
|---|---|---|---|---|---|
| Antal personer | 9 | 11 | 16 | 11 | 47 |
| Egen lejlighed (eller ægtefælles) | 9 | 6 | 14 | 5 | 34 |
| Bolig i stueetage | 6 | 5 | 7 | 2 | 20 |
| Bolig på 1. sal eller højere | 3 | 4 | 7 | 7 | 21 |
| Årlig leje under 400 kr. (incl. varme)[2]) | 0 | 0 | 0 | 0 | 0 |
| » » fra 400— 600 kr. (incl. varme)[2]) | 0 | 0 | 0 | 0 | 0 |
| » » » 600—1000 kr. ( » » )[2]) | 5 | 2 | 8 | 5 | 20 |
| » » over 1000 kr. ( » » )[2]) | 3 | 2 | 6 | 1 | 12 |
| Månedlig indtægt fra 0— 100 kr.[3]) | 0 | 0 | 7 | 0 | 7 |
| » » » 100— 300 kr.[3]) | 5 | 7 | 6 | 9 | 27 |
| » » » 300— 600 kr.[3]) | 2 | 2 | 1 | 1 | 6 |
| » » » 600—1000 kr.[3]) | 1 | 2 | 0 | 0 | 3 |
| » » » over 1000 kr.[3]) | 0 | 0 | 1 | 0 | 1 |
| 1 hjemmeværende barn | 0 | 1 | 1 | 0 | 2 |
| 2 » børn | 2 | 0 | 3 | 0 | 5 |
| 3 » » | 0 | 0 | 0 | 0 | 0 |
| over 3 » » | 1 | 0 | 0 | 0 | 1 |
| Har interesse i værksted ved lejlighed | 2 | 2 | 1 | 0 | 5 |
| Benytter eller ønsker at benytte rullestol indendørs | 0 | 1 | 1 | 3 | 5 |
| Benytter eller ønsker at benytte køretøj udendørs | 2 | 5 | 8 | 5 | 20 |

[1]) Herunder enker, enkemænd, fraseparerede og fraskilte.

[2]) Hvor oplysning om varmeudgift ikke foreligger, er regnet med en varmeudgift på 300 kr. årlig.

[3]) For gifte kvinders vedkommende må indtægtsoplysningerne tages med forbehold, da det oftest er umuligt at konstatere, om oplysningerne omfatter ægtefællens indtægt.

Bilag 5.

## *Gangbesværedes boligforhold i Næstved kommune.*

| | Mænd gifte | Mænd ugifte[1]) | Kvinder gifte | Kvinder ugifte[1]) | ialt |
|---|---|---|---|---|---|
| Antal personer | 13 | 5 | 15 | 12 | 45 |
| Egen lejligred (eller ægtefælles) | 12 | 2 | 15 | 9 | 38 |
| Bolig i stueetage | 9 | 4 | 11 | 4 | 28 |
| Bolig på 1. sal eller højere | 4 | 1 | 4 | 8 | 17 |
| Årlig leje under 400 kr. (incl. varme)[2]) | 0 | 0 | 0 | 0 | 0 |
| » » fra 400— 600 kr. (incl. varme)[2]) | 0 | 1 | 0 | 0 | 1 |
| » » » 600—1000 kr. ( » » )[2]) | 7 | 1 | 3 | 8 | 19 |
| » » over 1000 kr. ( » » )[2]) | 3 | 0 | 6 | 1 | 10 |
| Månedlig indtægt fra 0— 100 kr.[3]) | 1 | 0 | 7 | 0 | 8 |
| » » » 100— 300 kr.[3]) | 5 | 5 | 4 | 10 | 24 |
| » » » 300— 600 kr.[3]) | 6 | 0 | 2 | 2 | 10 |
| » » » 600—1000 kr.[3]) | 0 | 0 | 0 | 0 | 0 |
| » » over 1000 kr.[3]) | 0 | 0 | 2 | 0 | 2 |
| 1 hjemmeværende barn | 5 | 0 | 2 | 0 | 7 |
| 2 » børn | 0 | 0 | 1 | 0 | 1 |
| 3 » » | 2 | 0 | 0 | 0 | 2 |
| over 3 » » | 1 | 0 | 0 | 0 | 1 |
| Har interesse i værksted ved lejlighed | 3 | 1 | 0 | 0 | 4 |
| Benytter eller ønsker at benytte rullestol indendørs | 2 | 1 | 3 | 0 | 6 |
| Benytter eller ønsker at benytte køretøj udendørs | 8 | 3 | 2 | 0 | 13 |

[1]) Herunder enker, enkemænd, fraseparerede og fraskilte.

[2]) **Hvor oplysning** om varmeudgift ikke foreligger, er regnet med en varmeudgift på 300 kr. årlig.

[3]) For gifte kvinders vedkommende må indtægtsoplysningerne tages med forbehold, da det oftest er umuligt at konstatere, om oplysningerne omfatter ægtefællens indtægt.

Bilag 6.

## *Gangbesværedes boligforhold i de 5 kommuner, der er omfattet af undersøgelsen.*

(Sammenfatning af bilag 1—5 (Bilag 1, skema 2 og 3 er ikke medtaget)).

| | Mænd | | Kvinder | | |
|---|---|---|---|---|---|
| | gifte | ugifte[1]) | gifte | ugifte[1]) | ialt |
| Antal personer | 132 | 82 | 83 | 149 | 446 |
| Egen lejlighed (eller ægtefælles) | 121 | 31 | 79 | 80 | 311 |
| Bolig i stueetage | 56 | 32 | 41 | 42 | 171 |
| Bolig på 1. sal eller højere | 74 | 42 | 39 | 102 | 257 |
| Årlig leje under 400 kr. (incl. varme)[2]) | 0 | 0 | 0 | 6[4]) | 6 |
| » » fra 400— 600 kr. (incl. varme)[2]) | 4 | 6 | 2 | 4 | 16 |
| » » » 600—1000 kr. ( » » )[2]) | 50 | 20 | 29 | 45 | 144 |
| » » over 1000 kr. ( » » )[2]) | 68 | 11 | 34 | 28 | 141 |
| Månedlig indtægt fra 0— 100 kr.[3]) | 9 | 2 | 43 | 4 | 58 |
| » » » 100— 300 kr.[3]) | 40 | 52 | 22 | 108 | 222 |
| » » » 300— 600 kr.[3]) | 45 | 9 | 11 | 24 | 89 |
| » » » 600—1000 kr.[3]) | 25 | 14 | 1 | 8 | 48 |
| » » over 1000 kr.[3]) | 6 | 4 | 4 | 1 | 15 |
| 1 hjemmeværende barn | 23 | 2 | 10 | 7 | 42 |
| 2 » børn | 19 | 0 | 7 | 1 | 27 |
| 3 » » | 8 | 0 | 0 | 0 | 8 |
| over 3 » » | 7 | 0 | 1 | 0 | 8 |
| Har interesse i værksted ved lejlighed | 44 | 19 | 9 | 10 | 82 |
| Benytter eller ønsker at benytte rullestol indendørs | 30 | 17 | 20 | 21 | 88 |
| Benytter eller ønsker at benytte køretøj udendørs | 69 | 42 | 25 | 52 | 188 |

---

[1]) Herunder enker, enkemænd, fraseparerede og fraskilte.

[2]) Hvor oplysning om varmeudgift ikke foreligger, er regnet med en varmeudgift på 300 kr. årlig.

[3]) For gifte kvinders vedkommende må indtægtsoplysningerne tages med forbehold, da det oftest er umuligt at konstatere, om oplysningerne omfatter ægtefællens indtægt.

[4]) Herunder 4 aldersrenteboliger og 1 fribolig i stiftelse.

# Vejledning for indretning af lejligheder for invalider.

*Indledning.*

Det af indenrigs- og boligministeren den 31. juli 1952 nedsatte udvalg vedrørende boliger for invaliderentemodtagere m. v. har haft til opgave at finde frem til hensigtsmæssige boligtyper for de grupper af invaliderede, som har behov for særligt indrettede lejligheder.

Udvalget har nu sluttet sit arbejde, og man har ment, at man af hensyn til de interesserede burde udarbejde en særlig vejledning til brur for projekteringsarbejde på dette område.

Løsningen af disse problemer må bl. a. bygge på erfaringer, som man indhøster i det praktiske arbejde, og det må derfor forudses, at den vejledning, der hermed udsendes, må underkastes revision, når et antal lejligheder er udført og har været stillet til rådighed for invaliderede et stykke tid.

Byggestøttelovens regler om lejenedsættelse for invaliderede omfatter kun invaliderentemodtagere og modtagere af hjælp til kronisk syge, men løsningen af de særlige tekniske problemer kan naturligvis fuldt ud komme alle de invaliderede til gode, som har brug for særligt indrettede lejligheder.

I.

## Fælles forudsætninger.

*Opmærksomheden henledes på, at den gældende byggestøttelovgivning udløber med udgangen af finansåret 1953/54, hvorfor de nedennævnte lovregler og cirkulærebesiemmelser kun kan anvendes på byggeri, der opnår tilsagn om statslån inden 1. april 1954*).*

De særlige regler om huslejenedsættelse for invaliderentemodtagere

*) Indenrigs- og boligministeren har dog den 14. januar 1954 i folketinget fremsat forslag om uændret forlængelse i 1 år af byggestøttelovgivningen.

og modtagere af hjælp til kronisk syge findes i byggestøttelovens §§36 d—36 f, samt i arbejds- og socialministeriets cirkulære af 23. **juli** 1952 om nedsættelse af leje for rentemodtagere og kronisk syge, der har lejlighed i stats- og kommunestøttet byggeri. Reglerne gælder ikke blot for gangbesværede og blinde, men for alle rentemodtagere og modtagere af hjælp til kronisk syge. Nedsættelse af leje kan opnås under følgende betingelser:

1. Lejligheden skal være beliggende i en ejendom med egentlige aldersrentemodtagerboliger eller i en ejendom, der opføres med statslån i henhold til byggestøttelovens kap. II eller § 3 i lov nr, 117 af 15. marts 1947 som senere ændret (elementhusloven) eller med tilskud i henhold til byggestøttelovens kap. III.

2. Bortset fra egentlige aldersrentemodtagerboliger skal ejendommens opførelse være påbegyndt efter 1. juli 1951.

3. Kommunalbestyrelsen eller boliganvisningsudvalget skal godkende lejlighedens udlejning til den pågældende nedsættelsesberettigede person.

4. Enlige personer og barnløse ægtepar kan kun opnå nedsættelse af lejen, hvis lejligheden højst rummer 1 værelse for hver tilskudsberettiget person og for dennes ægtefælle, dog kan lejligheden altid rumme 2 værelser.

5. *Fuld* nedsættelse opnås kun for lejligheder med et bruttoetageareal på højst 50 $m^2$.

Lejen udgør følgende beløb pr. måned:

| | 1 vær. lejlighed m/ alkove | | 2 vær. lejlighed og 1 vær. lejlighed med kammer | |
|---|---|---|---|---|
| | m/ c. v. kr. | u/ c. v. kr. | m/ c. v. kr. | u/ c. v. kr. |
| Hovedstaden | 29,00 | — | 34,00 | — |
| Købstæder og større bym. bebyggelse | 24,00 | — | 29,00 | — |
| Øvrige land | 19,00 | 14,00 | 24,00 | 19,00 |

For lejligheder på over 50 $m^2$ etageareal beregnes lejen for de første 50 $m^2$ etageareal som lejen for en 2 værelsers aldersrentemodtagerbolig, jfr. ovenfor, og for den overskydende del til den for det pågældende byggeri almindelige leje pr. $m^2$.

Ved fastsættelsen af lejen vil -- såvel i lejligheder på 50 $m^2$ etageareal og derunder som i lejligheder på over 50 $m^2$ etageareal -- hele varmebidraget være at betragte som includeret i lejen.

II.

# Indretning af lejligheder for gangbesværede.

*a. Adgangsforhold.*

1. Lejligheden bør ligge i *stueetagen.* Adgangen til lejligheden bør være fri for trapper eller trappetrin. Ramper kan udføres i stedet for trapper. Stigningen for kortere ramper bør ikke overstige 1:16. Længere ramper bør have mindre stigning.
2. *Gulv i trapperum* bør udføres med skridsikker belægning (f. eks. klinker eller terrazzo indskuret med carborundum).
3. Aflåset *gadedør og entredør* bør kunne åbnes med een hånd. Såfremt adgang til garagerum sker gennem gadedør, bør denne have et udvendigt karmmål på mindst 100 cm, og den bør ikke forsynes med automatisk dørlukker.
4. *Kontakter til trappelys* bør anbringes i en højde af 110—120 cm over gulv.

*b. Garagerum.*

1. Der bør udføres *garagerum til hver lejlighed.* Rummet bør være så stort, at der er plads såvel til udendørs som til indendørs køretøj, som hver for sig skal kunne køres ind i og ud af rummet, medens det andet køretøj er placeret i garagerummet. Som absolut *minimums mål* kan angives *1,85X1,65 m.*
2. *Gulvmaterialet* bør være skridsikkert.
3. *Dørene* bør have et udvendigt karmmål på mindst 90 cm og forsynes med håndgreb i begge sider.
4. Der bør anbringes *håndlister,* som den gangbesværede kan betjene sig af ved ind- og udkørsel.

Garagerummet vil f. eks. kunne udformes således:

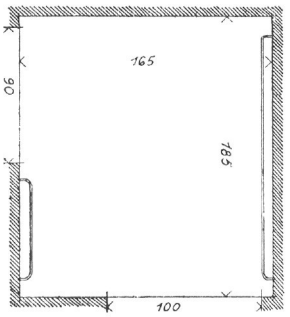


1:50

c. *Planudformningen.*

1. Ved planudformningen bør man være opmærksom på, at der må være mulighed for *passage med eventuel rullestol* mellem alle rum.
2. Afstanden mellem køkken og stue og mellem badeværelse og soveværelse bør være så kort som muligt.

*d. Dore og vinduer.*

1. Alle *dore* i lejligheden bør have et udvendigt karmmål på mindst 90 cm. I lejligheder for rullestolsinvalider (personer, der benytter køretøj indedørs) bør anbringes *greb på indvendig side af døre* ea. 20 cm fra hængselssiden og 80 —100 cm over gulv.
   *Brevlem* i entredør bør ikke anbringes lavere end 80 cm over gulv.
2. Der bør ikke udføres *dørtrin* i lejligheden. Af hensyn til træk bør dog udføres f. eks. gummidørtrin eller anden anordning ved entredør.
3. *Vinduer* bør forsynes med åbnere, der let kan nås fra en rullestol (f. eks. »I-vinkelåbnere«). Mindst eet vindue bør have en brystning, der højst er 65 cm over gulv.

*e. Køkken.*

Indretningen af køkkener bør udformes forskelligt, eftersom lejligheden skal beboes af en person, der benytter kørestol indendørs (rullcstolsinvalid), eller af en person, der benytter stokke (stokinvalid).

Da man i almindelighed næppe kan udføre lejligheder, som i fremtiden udelukkende kan forbeholdes for den ene eller den anden gruppe af disse gangbesværede, har man fundet frem til mål, der kan anvendes på begge grupper. I det følgende er i parenteser indføjet de særlige mål, der bør overholdes, hvis man indretter specielle lejligheder for hver af de to grupper.

1. *Rummet bør være noget større end almindelige køkkener.* Afstanden mellem modstående borde, der bør forsynes med håndlister, bør være 1,20 m. (For rullestolsinvalider kan afstanden dog øges).
2. *Vask og gasbord (el-komfur)* bør anbringes ved samme væg. Der bør ikke udføres underskabe under vask. Vasken kan eventuelt fæstnes til løse køkkenbordsplader, således at der skabes mulighed for at indskyde plader under de løse køkkenbordsplader og derved hæve såvel borde som vask — som vist på nedenstående tegning. Vandlås bør anbringes efter den laveste køkkenbordshøjde og kan da forlænges ved hjælp af f. eks. et kikkertrør mellem afløbsstuds i vask og vandlåsens muffe.

*Udførelse af køkkenbord med vask med mulighed for ændring af køkkenbordshøjden.*

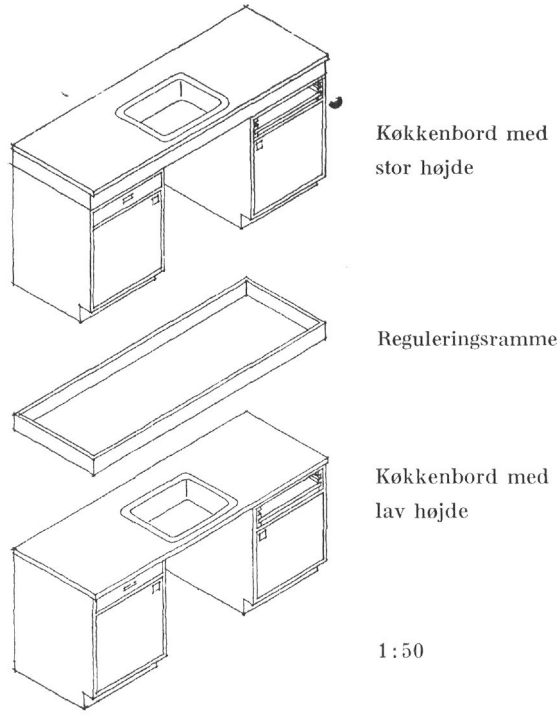


3. *Kogeplads* bør ikke udføres med løse gasapparater eller kogeplader, men enten som komfur eller komfuroverdel. Gas- eller el-ovn bør anbringes således, at kogeplade (bradepande) er anbragt mindst 62 cm over gulv. Eventuelt kan man anbringe gasbordsplade (el-plade) uden underskab i bordhøjde og ovn separat, som vist på omstående tegning.
4. *Køkkenbordshøjden* bør være 85 cm over gulv (stokinvalider: 90 cm, rullestolsinvalider: 80 cm). Der bør udføres et bord uden overskabe.
5. *Skabe* bør udføres med skydelåger. Overskabe bør anbringes således, at underkanten ikke er anbragt mere end 35 cm over køkkenbord.
   Hylder i skabe bør kunne indstilles i forskellige højder. Låge til spisekammer bør være delt i højden.
   Der bør anbringes en liste under overskabe til ophængning af køkkenredskaber.
6. Eventuelt *køleskab* bør anbringes med nederste hylde i bordhøjde.

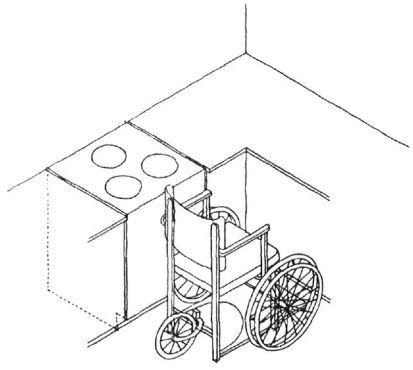

← Af hensyn til rullestolskørende må komfuret placeres så langt fra væg eller hjørnebord, at husmoderen kan få plads med rullestolen foran komfur, når stolen holder med siden vendt mod komfur.

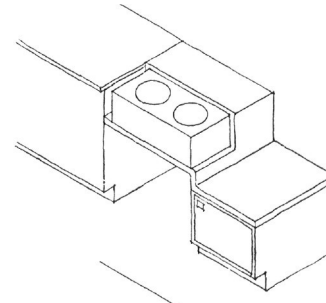

Hvor der er plads i køkkenet til at → adskille kogeplader og ovn, kan der opnås de bedste betjeningsforhold af kogepladen. Komfurets øverste del med de 3 kogeplader lægges op på bæringer eller stilles på en bordplade, således at der er fri plads under. Til højre for kogepladerne anbringes en ovn på f. eks. terrazzoplade eller anden plade med ildfast belægning. Ovnen kan derved hæves til en bedre placering og kan betjenes fra rullestol delvis kørt ind under elementet med kogeplader Ovnen må dog ikke anbringes så højt, at den generer albuen.

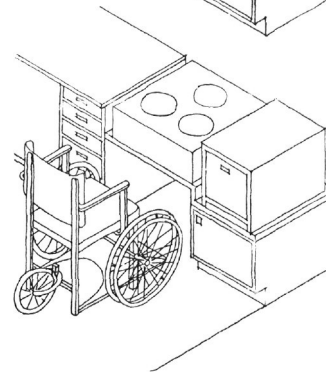

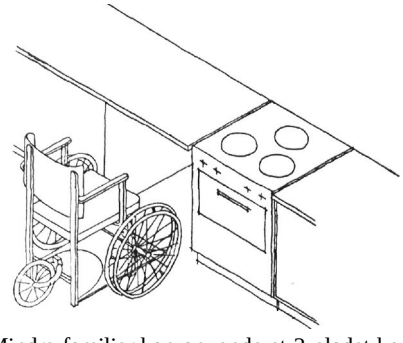

← Hvor det er muligt at få et åbent fag under bordplade ved siden af komfur (helst til venstre for komfur), vil plader og ovn kunne betjenes, når stolen delvis er kørt ind under det åbne fag.

Mindre familier kan anvende et 2-pladet komfur → med ovn. Der findes her nogle tyske modeller, hvor ovnen er rykket helt op til kogepladerne, og som derfor er fordelagtige at anvende for gangbesværede. Disse modeller bør helst være anbragt med en fri bordplade til venstre for komfuret. Ovn og kognplader bliver da lettere at betjene. Under ovn kan der være skuffe- eller skabsrum til kogekar. Skabsrummet bor da være forsynet med hylde til at trække ud"

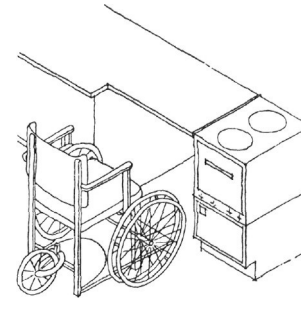

1:50

7. Der bør udføres »indbygget« *strygebrædt,* hvis plade bør være ca. 72 cm over gulv. Understellet bør udformes således, at rullestolen kan køres delvis ind under brædtet.

Til illustration af køkkenindretningen vises på de næste sider et par eksempler.

1. *Spisekøkken med vinkelformet køkkenopstilling.*

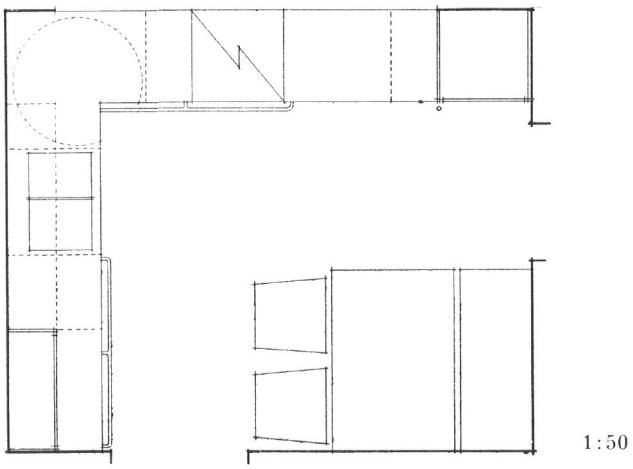


Mellem spiseplads og bord med vask er dør til entre, den anden dør fører til stue. Vinduesplaceringen kan ske inden for den viste begrænsning. Elementerne er fra dør til stue: Spisekammer, arbejdsplads med skuffefag og fri plads, komfur, underskabsfag med skab og en enkelt skuffe, karrusselskab i hjørne, dobbeltvask med frit fag under, underskabsfag med skuffe, udtræksplade og hylder efterfulgt af et delt skab med skydelåger og udtræksbakker under bordhøjde og et 30 cm dybt skab over bordhøjde også med skydelåger. På væg over bord med vask er ophængt overskab med skydelåger. Køkkenet er bedst egnet for rullestolskørende, og af hensyn hertil er overskab mod dør til entre anbragt på køkkenbord og ikke hængt op som de øvrige overskabe.

Der er ikke kosteskab i køkkenet. Spiseplads vil eventuelt kunne vendes i køkkener for stokinvalider, så afstand mellem spisebord og servieeskab til venstre for vask bliver kortere, og døren må da vende ud mod stue. Øges køkkenbredden med et skab med køleskab, kan et underskabsfag undværes, og komfuret flyttes et fag op mod hjørnet, således at udvidelsen bliver ca. 30 cm i bredden. Der bliver da plads til løse stole på begge sider af bordet.

## 2. *Tosidigt køkken uden spiseplads.*

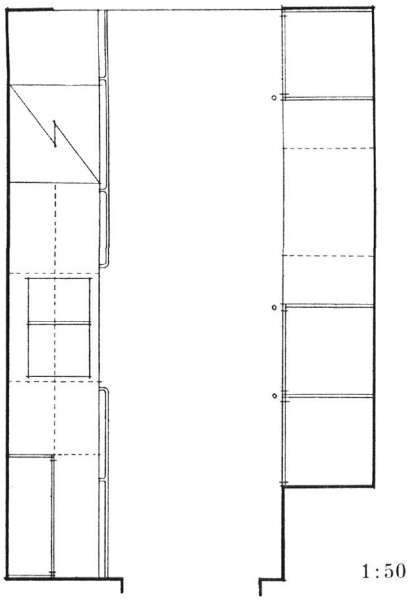


Der er vist dør til entre modsat vinduessiden. Fra vindue er elementerne på installationsvæggen følgende: Frasætningsplads med grydeskab efterfulgt af komfur, eller ovn anbragt på et lavere skab og efterfulgt af en komfuroverdel med fri plads under; dernæst underskabsfag med skuffe, udtræksplade og hylder; derefter dobbeltvask med frit underskabsfag, underskabsfag eventuelt med skuffe og hylder, herover overskab ophængt på væg, og ned mod dør det delte skab med udtræksbakker i underskab. Herover et 30 cm dybt skab til bordservice. På modsat væg er fra vindue: Spisekammer mod ydervæg, arbejdsplads med et skuffefag og et underskabsfag med åbent rum imellem, dernæst skab med køleskab og til sidst kosteskab.

Køkkenet er med sin skabsplads beregnet til også at tilfredsstille rullestolskørende, og afstanden mellem de to bordsider er tilstrækkelig **til,** at rullestolskørende kan bevæge sig frit, og ikke for stor til stokinvalider.

*Hjørnekarruselskab til køkken*

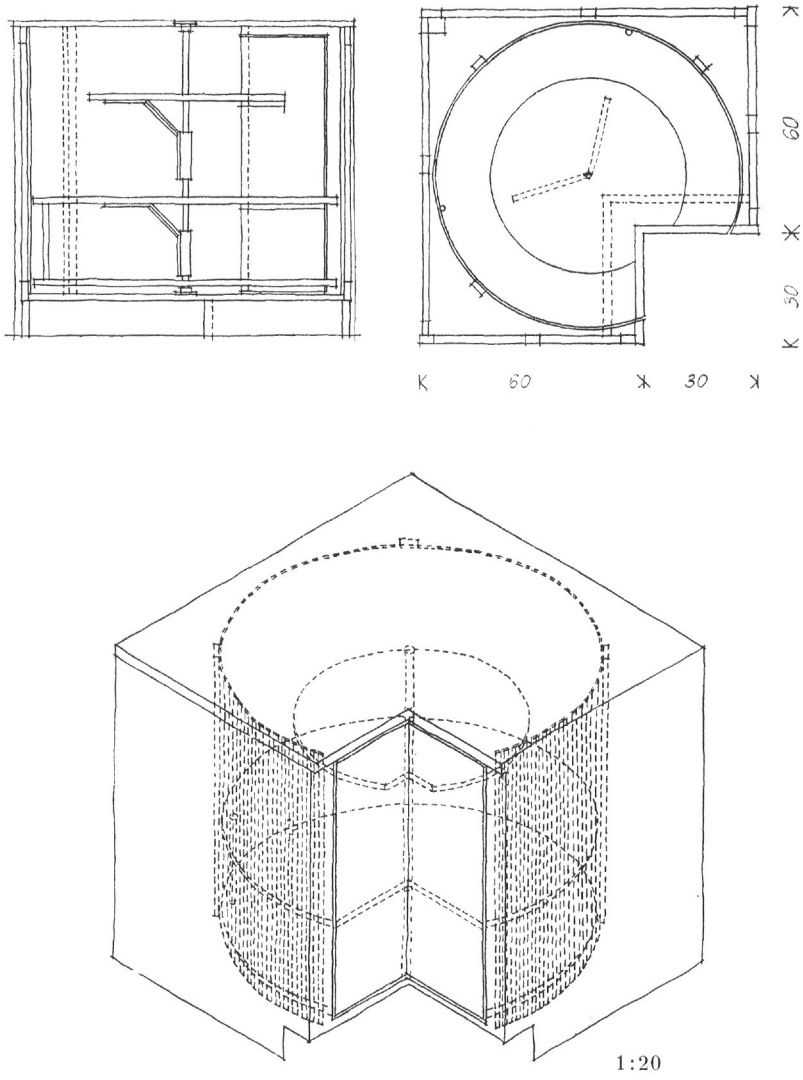


*f. Badeværelse.*

Også for dette rums udformning gælder, at rullestolsinvaliders og stokinvaliders behov ikke på alle punkter er sammenfaldende, men man har — som for køkkenernes vedkommende — søgt at nå frem til mål, der kan anvendes på begge grupper.

1. Rummet bør være *mindst 1,60X2,20 meter.* Hulkehl bør være mindre end de sædvanlige 4 cm, og faldet fra døren bør ikke være for stejlt.
2. Udføres *badekar,* bør foretrækkes en lav model, eventuelt kan karret forsænkes i gulvet. Der bør skabes mulighed for at den badende kan komme i karret fra dets ene ende, f. eks. ved anbringelse af et sæde el. lign. for enden af karret. Dette kan også opnås ved — som på nedenstående skitse — at anbringe karret mod en dør eller ved at anbringe et forskydeligt siddebrædt, ca. 30 cm bredt, tværs over karret. Langs begge sider af karret bør anbringes håndlister. Der bør udføres telefonbruse, hvis slange bør være så lang, at brusen kan nå hen til w. c.-kummen. Over \v. c.-kummen bør udføres »klemmer«, således at håndbrusen kan anbringes fast i forskellige stillinger.

   I stedet for badekar kan udføres *bidet.* Der må udføres håndgreb ved dette.

   Udføres *fællesbad* i ejendommen, kan man nøjes med brusebad.
3. Overkanten af *håndvaskens* forkant bør være 80 cm over gulv. Afløbsrør fra vask til gulvrist bør trækkes ind mod væggen for at give plads til rullestol foran vaskekummen. Der bør anbringes håndlister ved vasken. Der bør udføres hane under vaskekummen til fyldning af spande.
4. På begge sider af w. c.-kummen bør udføres armstøtter, 75—80 cm over gulv. (Stokinvalider bør have kummen hævet ca. 10 cm mere end sædvanligt).
5. *Gulvbelægningen* bør udføres af skridsikkert materiale.

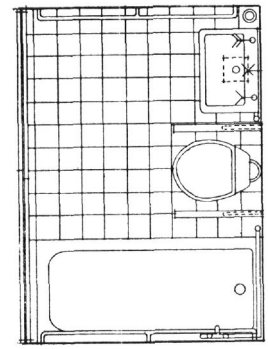

1:50

*Opstalt af baderum*

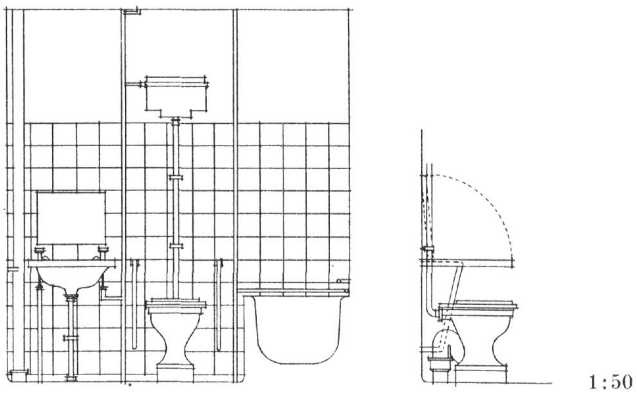


*g. Andre særlige indretninger.*

1. *Indkastningslåge for affaldsskakt* i trapperum bør anbringes lettilgængeligt. Der bør anbringes et lodret greb og en 20 cm bred trådhylde ved lågen.
2. *Garderobeskabe* bør have skydedøre og forsynes med flyttelig bøjlestang eller fast bøjlestang 150—160 cm over gulv.

III.

# Indretning af lejligheder for blinde.

1. Håndlister ved *trapper* bør føres ubrudt langs hele trappen og helt til trappens fod.
2. *Dørtrin* bør ikke udføres.
3. *Skabe* i køkken bør forsynes med skydelåger.
4. Hvis der installeres *el i køkken,* bør indføjes »summer«, som tilkendegiver, at strømmen er sluttet.

En mere detailleret gennemgang af problemerne om indretning af boliger for gangbesværede og blinde findes i udvalgets betænkning, der kan købes hos Statens trykningskontor, Niels Juelsgade 7, København K.